Dantherm®
CLIMATE SOLUTIONS

SKORSTEINSPRODUKTER

TIL ALLE TYPER BYGG OG BRENSEL

DANTHERMGROUP

INNHOLD

EW - REHABILITERING AV SKORSTEIN 3

DW32 STÅLSKORSTEIN 4

DW VISION STÅLSKORSTEIN 5

DW POWER - EKSOSAVLØP 6

FSC - VENTILASJONSTÅRN 7

FSA - FRITTSTÅENDE SKORSTEIN 8

LYDDEMPER TIL SKORSTEINER 9

BRANNKLASSIFISERTE KANALER 10

SKORSTEINSPRODUKTER

EW - REHABILITERING AV SKORSTEIN

EW enkeltveggede elementskorsteiner i syrefast stål benyttes primært til rehabilitering av tegl-, sement- eller keramiske skorsteiner, men også til andre prosjekter hvor et uisolert røykrør i stål trenges. Med rette seksjoner i ulike lengder og et bredt utvalg komponenter settes den optimale løsning sammen. Når nytt røykrør skal monteres i gamle skorsteiner, kobles seksjonene enkelt sammen og senkes ned fra toppen. Med EW får man en funksjonell, sikker, varig og ikke minst prisgunstig løsning. Mange dimensjoner og fleksible komponenter lagerføres.

Er det behov for andre størrelser og varianter, som bl. a. ovale modeller, kan også det leveres. Høy motstandsevne mot temperaturpåkjenninger og korrosjon. Liten treghet. God trekk umiddelbart.

Egenskaper og fordeler

- Komplett system primært for piperehabilitering
- Kompakte mål og lav vekt
- Minimal treghet, god trekk umiddelbart
- Fleksibel løsning med et sikkert resultat
- Enkel montering
- Lagerføres i mange dimensjoner og komponenter

Når trengs rehabilitering

- Etter en pipebrann
- Dersom innerøret er skadet
- På grunn av høy alder/skorsteinens generelle forfatning
- Oppstillingskrav/tildekning
- For liten avstand til brennbart materiale

EW uisolert elementskorstein

Spesifikasjoner	Enheter	EW
Godstykkelse	mm	0,6-1,0
Lagerførte dimensjoner, innvendig mål	mm	100, 130, 150, 180, 200 og 250
Standard dimensjoner	mm	Inntil 600
Materiale		Syrefast stål
Stålkvalitet		Nr 1.4571/1.4404 el. 1.4539
Beregningsprogram basert på		NS-EN 13384-1
Sertifisering		NS-EN 1856
Godkjenninger		CE-merket
DOP no		DW-ALBI: 9174 003 DOP 2014-01-27 DW-FU: 9174 006 DOP 2014-01-27

SKORSTEINSPRODUKTER

DW32

DW32 kan benyttes i alle typer bygg og består som standard av et innerrør i syrefast stål, 32 mm mineralullisolasjon og yttermantel i rustfritt stål. I tillegg til rette elementer i ulike lengder leveres bend, T-stykker og komponenter som gir komplette, skreddersydde løsninger. DW32 lagerføres i mange standard diametere, opptil 350 mm. Større dimensjoner, andre isolasjonstykkelser, andre materialer og yttermantel i valgfri farge leveres på bestilling. DW32 gir god trekk, har minimal treghet og høy materialkvalitet.

Egenskaper og fordeler

- Kompakte mål og lav vekt
- Enkel og hurtig installasjon
- Høy materialkvalitet - lang levetid
- Fleksibel løsning med sikkert resultat
- Minimal treghet, god trekk umiddelbart
- Kan oppføres 'hvor som helst' i bygget
- Slank og elegant design, lite plasskrevende
- Lagerføres i mange dimensjoner og komponenter
- Hurtig levering fra eget lager

Bruksområder

- Alle typer ildsteder
- Fyringsanlegg
- Industri- og næringsbygg
- Bolig
- Prosessavtrekk
- Provisoriske anlegg

Levering av DW32 til JOH. JOHANNSON KAFFE

Spesifikasjoner	Enheter	DW32
Godstykkelse innermantel, syrefast stål	mm	0,6 - 1,0
Godstykkelse yttermantel, rustfritt stål	mm	0,6 - 0,8
Isolasjon, ubrennbar mineralull	mm	32
Dimensjon, innvendig diameter	mm	80 - 1000
Overflate		Blank Matt Børstet Lakkert i ønsket farge Kobber
Godkjenninger		CE-merket
DOP no		DW-AL: 9174 003 DOP 2015-08-05 DW-FU: 9174 001 DOP 2013-06-17

SKORSTEINSPRODUKTER

DW VISION

DW Vision stålskorstein passer til alle typer ildsteder og egner seg for alt fra boliger til industribygg.

Skorsteinen leveres med alle komponenter man trenger til en komplett, skreddersydd løsning. DW Vision kan leveres i blank stål, matt stål eller lakkert i valgfri farge på bestilling.

Egenskaper og fordeler

- Kompakte mål og lav vekt
- Enkel og hurtig installasjon
- Høy materialkvalitet - lang levetid
- Fleksibel løsning med sikkert resultat
- Minimal motstand, god trekk umiddelbart
- Kan oppføres 'hvor som helst' i bygget
- Slankt og elegant design uten låsebånd, lite plasskrevende
- Hurtig levering fra eget lager

Synlig overflate

- Matt sort (lagervare)
- Børstet (bestillingsvare)
- Blank (bestillingsvare)
- Lakkert i ønsket farge (bestillingsvare)

Bruksområder

- Bolig
- Fritidsbolig

DW Vision Venti sort elementer

Spesifikasjoner	Enheter	DW Vision
Yttermantel i rustfritt / galvanisert stål	mm	0,6
Innermantel i syrefast stål	mm	0,6
Isolasjon, ubrennbar mineralull	mm	32,5 / 50
Diameter, innvendig mål	mm	80 - 300 (lagerført kun i ø150mm)
Temperatur opp til	°C	600
Overflate		Matt sort - lagervare Børstet - bestillingsvare Blank - bestillingsvare Lakkert i ønsket farge - bestillingsvare

SKORSTEINSPRODUKTER

DW POWER - EKSOSAVLØP

DW Power er et multifunksjonelt isolert eksosavløp i rustfritt, syrefast stål.

Enkel og prisgunstig løsning

Skorsteinssystemet DW Power er konstruert for høye temperaturer og høyt trykk. Systemet består av elementer ferdig isolert med 57 mm brannisolasjon, og leveres i dimensjon Ø 100 mm - Ø 600 mm. Siden elementenes konstruksjon gjør at innerrørene kan ekspandere fritt i hverandre vil det ikke være behov for kompensatorer, som igjen fører til en prisgunstig løsning.

DW Power er CE godkjent i trykklasse H1 (5000Pa= og temperaturklasse T600 (600°C) og tilfredsstiller dermed myndighetskravene gjeldende for eksosavløp.

Egenskaper og fordeler

- Kompakte mål og lav vekt
- Enkel og hurtig installasjon
- Minimal treghet
- Høy materialkvalitet - lang levetid
- Fleksibel løsning med sikkert resultat
- Kan oppføres 'hvor som helst' i bygg
- Elegant design, tar liten plass

Bruksområder

- Nødstrømsaggregater
- Strømaggregater for permanent drift
- Maritime strømaggregater
- Brannpumper
- Fyringsanlegg
- Sykehus
- Datasentraler
- Telefonsystemer
- Mobilnett
- Skipsfart
- Militære installasjoner
- On- og offshore installasjoner
- Deponier
- Avløpsanlegg
- Hoteller
- m.m.

Spesifikasjoner	Enheter	DW Power
Godstykkelse, innerrør	mm	0,5 – 1,0
Godstykkelse, ytterrør	mm	0,6
Isolasjon, ubrennbar mineralull	mm	57,5
Diameter, innvendig	mm	100 - 600
Temperatur opp til	°C	600
Tåler trykk opp til	Pa	5000
Stålkvalitet innvendig, syrefast		1.4404/Aisi316L
Stålkvalitet utvendig, rustfritt		1.4301/Aisi304
Overflate		Blank
CE Sertifisering	No	NS-EN 1856-1 T600-H1-D-V2-L50050-0xx T600-H1-D-V2-L99050-0xx NS-EN 1856-2 T600-H1-D-V2-L50050-0100 T600-H1-D-V2-L99050-0100
DOP no		9174 085 DOP 2017-04-13

Dantherm CLIMATE SOLUTIONS

SKORSTEINSPRODUKTER

FSC - VENTILASJONSTÅRN

I prosjekter der det stilles høye krav til kvalitet og holdbarhet, og det legges stor vekt på det estetiske uttrykket er FSC ventilasjonstårn det riktige valget. Produktene produseres på bestilling og tilpasses kundens ønsker med tanke på utforming og materialkvalitet.

Ventilasjonsanlegg må ha et godt system for inntak av uteluft og utkast av "brukt" luft. FSC ventilasjonstårn gir en fleksibel mulighet for plassering med tenke på biltrafikk, estetiske hensyn, lange føringsveier i bygget, støy osv. Luftinntak og/eller luftavkast skjer i ønsket høyde over bakken eller på tak.

Løsninger med luftinntak/ -avkast i ett og samme tårn kan også leveres.

Egenskaper og fordeler

- Produseres etter kundens spesifikasjoner
- Et klart valg der kvalitet og utseende teller
- Tårn i alle dimensjoner, for inntaks- eller avkastluft
- Kan leveres som kombitårn med inntak- og avkast i samme produkt
- Fleksibel plassering
- Elegant og tiltalende

Dokumentasjon og CE-merking

FSC ventilasjonstårn skal styrke beregnes etter gjeldende forskrifter og Norsk Standard og ut fra stedlige forhold som vindlast, topografi etc. Med leveranser fra Dantherm/SES er nødvendig dokumentasjon og CE-merking vedlagt.

Bruksområder

- Næringsbygg
- Offentlige bygg
- Skoler
- Svømmehaller
- Industribygg
- m.m.

FSC ventilasjonstårn til komfortventilasjon til Hersleb skole

Spesifikasjoner	Enheter	EW
Godstykkelse	mm	2 eller 3
Stålkvalitet, rustfritt / syrefast		Nr 1.4571/1.4404 el. 1.4539
Sertifisering		NS-EN 1856
Godkjenninger		CE-merket
Standard dimensjoner, bestillingsvare	mm	Inntil ø2200mm

SKORSTEINSPRODUKTER

FSA - FRITTSTÅENDE SKORSTEIN

Dantherm leverer frittstående stålskorsteiner fra den tyske leverandøren Jeremias GmbH - en anerkjent produsent av elementskorsteiner i edelstål.

Topp kvalitet, med førsteklasses materialer og omfattende kvalitetskontroll. Produksjonen yter stor fleksibilitet og leveringspresisjon, rasjonelle metoder gir konkurransedyktig priser. All nødvendig dokumentasjon medfølger

Modell:

Modell FSA – med ett innerrør. FSA har et isolert innerrør i edelstål (min. 1 mm) med et statisk bærende ytterrør av rustfritt eller svart stål. Innerrøret kan eksandere fritt ved hjelp av rullelagere på avstandsstykker. Isolasjonen har aluminiumsfolie og er sikret mot å løse.

Modell FSA-X – med to eller flere innerrør. FSA-X er som FSA men med to eller flere isolerte innerrør (min. 1 mm) med et bærende ytterrør av rustfritt eller svart stål. Innerrøret kan ekspandere fritt ved hjelp av rullelagere på avstandsstykker. Isolasjonen har aluminiumsfolie og er sikret mot å løsne.

Modell FSB. FSB er en skorstein hvor røkrøret samtidlig er statisk bærende, utvendig isolert og mantlet. Utført i rustfritt stål eller svart stål. Blir normalt festet til bygning (vegg eller tak). Høyden er avhengig av antall innefestinger og tillatt frittstående over siste innfesting. En kostnadsmessig gunstig løsning ved korte skorsteiner eller når innfesting til bygget benyttes.

Modell FS-RM. Ett eller flere isolerte røykrør av minimum 1 mm stål ført inne i et bærende ytterrør, som i tillegg fungerer som bæring for en eller flere utvendig skorsteiner (DW eller FSB). Høyde inntil 30 meter.

Bruksområder

- Fyrkjeler –olje/gass
- Fyrkjeler –biobrensel
- Termiske kraftverk
- Nødstrømsgeneratorer
- Industrielle prosesser

Lakkert frittstående skorstein

Spesifikasjoner	FSA	FSA-X	FSB	FS-RM
Statisk belastning tas av	Ankerflenskobling eller feste til bygning	Ankerflenskobling eller feste til bygning	Feste til bygning	Ankerflenskobling eller feste til bygning
Bærende struktur	Ytterrør	Ytterrør	Innerrør	Sentralt ytterrør
Oppbygging	Flerlags	Flerlags	Flerlags	Flerlags
Innerrør materiale	316 Ti / 904 L	316Ti	316Ti /S235JR	316 Ti / 904 L
Isolasjon innerrør	Ja, m/aluminiumsfolie	Ja, m/aluminiumsfolie	Ja, m/aluminiumsfolie	Ja, m/aluminiumsfolie
Lufting av sjakt (mellomrom)	Ja	Ja		Ja
Ytterrør materiale	304 eller St 37-2	304 eller St 37-2	Mantling: aluminium, rust-fritt stål, kobber	304 eller S 235 JR
Antall innerrør	1	≥2	1	≥1
Overflate	Lakkert, galvanisert stål, børstet edelstål, innkapsling edelstål	Lakkert, galvanisert stål, børstet edelstål, innkapsling edelstål	Mantlet: aluminium, rust-fritt stål, kobber	Lakkert, galvanisert stål, børstet edelstål, innkapsling edelstål

SKORSTEINSPRODUKTER

LYDDEMPER TIL SKORSTEINER

Det er ikke skorsteinen som skaper støy, den bare viderefører lyd som oppstår fra brennevifte og selve forbrenningen. Ved å installere en lyddemper mellom støykilden og utløpet kan man i prinsippet få den dempingen man ønsker.

Dantherm lyddempere produseres av tyske Jeremias GmbH, som også leverer våre skorsteinsprodukter. Demperne produseres på bestilling og skreddersys til hvert enkelt prosjekt med utgangspunkt i ønsket dempingsgrad, spesifikasjon på brenner, ildsted, generator etc. Stålkvaliteten som benyttes er rustfri eller syrefast AISI304/316, som også sikrer en lang levertid på produktene.

Ved å velge en lyddemper fra Dantherm velger man også en rasjonell og holdbar løsning som sikrer et godt resultat i mange år. Vår leverandør Jeremias har lang erfaring med støydemping og kan skilte med et stort antall lyddempere levert rundt om i verden siden 70-tallet.

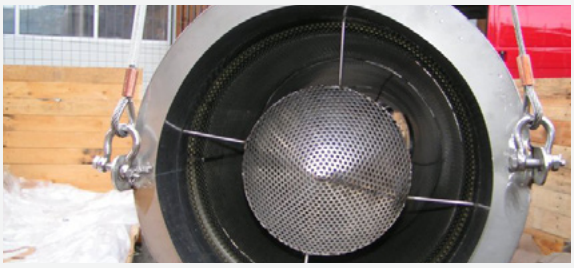

Bruksområder

- Utvendig skorstein

Egenskaper og fordeler

- Demper støy fra brennvifte og forbrenning
- Rustfritt, syrefast seller karbonstål utførelse
- Tilpasses hvert enkelt produkt
- Kan monteres på eksisterende skorsteiner
- Hindrer nabokonflikter

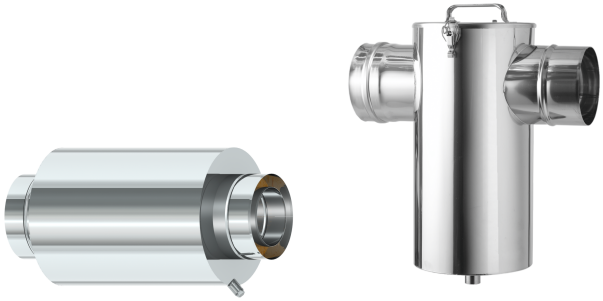

Lyddemper til skorsteiner

Spesifikasjoner	Enheter	Lyddemper
Stålkvalitet innerrør/ kjerne		På bestilling / behov
Stålkvalitet yttermantel		På bestilling / behov
Mineralullabsorbent	kg/m³	På bestilling / behov
Stålullabsorbent	kg/m³	På bestilling / behov
Dimensjoner	Ømm	På bestilling / behov

SKORSTEINSPRODUKTER

BRANNKLASSIFISERTE KANALER

Kanalen som kobles til storkjøkkenets avtrekkssystem bør være spesielt utformet for å lede røyk og lukt til utsiden av bygget. Varmt fett og fettholdig damp er svært brannfarlig, så kanalsystemet må være motstandsdyktig mot høye temperaturer som kan oppstå ved en innvendig skorsteinsbrann / fettbrann. Skjøtene må også være trykktette for å unngå lekkasjer av brennende fett, og påfølgende brannspredning. DW er et multifunksjonelt isolert kanalsystem i rustfri og syrefast stål, som oppfyller disse kravene.

Egenskaper og fordeler

- Prefabrikkert elementsystem
- Kompakte mål og lav vekt
- Enkel og hurtig installasjon
- Høy materialkvalitet – lang levetid
- CE-godkjent.

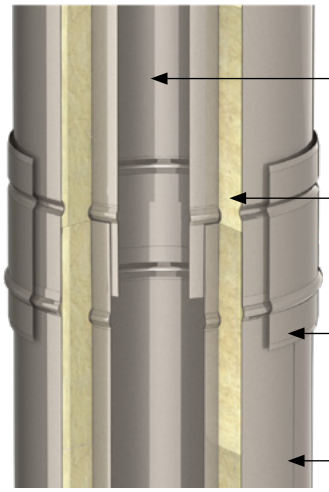

Brannklassifiserte kanaler DW-EI

Spesifikasjoner	Enheter	DW32
Yttermantel	mm	0,6 - 1,5
Innermantel	mm	0,6 - 1,5
Isolasjon, ubrennbar mineralull (tykkelse etter ønske)	mm	fra 25
Dimensjoner	Ømm	80 - 1000
Trykklasse	Pa	200/0
Temperaturklasse	°C	200/600
Synlig overflate		Blank stål, lakkert i ønsket farge (galvanisert)

Dantherm® CLIMATE SOLUTIONS

Dantherm®
CLIMATE SOLUTIONS

Dantherm A/S
Marienlystvej 65
DK-7800 Skive
Denmark
t. +45 96 14 37 00

Dantherm Ltd.
Unit 12, Galliford Road
Maldon CM9 4XD
United Kingdom
t. +44 (0)1621 856611

Dantherm GmbH
Oststraße 148
22844 Norderstedt
Germany
t. +49 40 526 8790

Dantherm S.p.A.
Via Gardesana 11
37010 Pastrengo (VR)
Italy
t. +39 045 6770533

Dantherm Sp. z o.o.
ul. Magazynowa 5a
62-023 Gądki
Poland
t. +48 61 65 44 000

Dantherm SP S.A.
C/Calabozos 6
(Polígono Industrial)
28108 Alcobendas, Madrid
Spain
t. +34 91 661 45 00

Dantherm SAS
23 rue Eugène Hénaff
69694 Vénissieux Cedex
France
t. +33 4 78 47 11 11

Dantherm AS
Løkkeåsveien 26
3138 Skallestad
Norway
t. +47 33 35 16 00

Dantherm AB
Fridhemsvägen 3
602 13 Norrköping
Sweden
t. +46 (0)11 19 30 40

Dantherm LLC
Transportnaya 22/2
142800, Stupino
Moscow
Russia
t. +7 (495) 642 444 8

MCS China
Unit 2B, No. 512
Yunchuan Road
Baoshang, Shanghai, 201906
China
t. +8621 61486668

AirCenter AG
Täfernstrasse 14
CH-5405 Baden Dättwil
Switzerland
t. +41 43 500 00 50

Heylo GmbH
Im Finigen 9
28832 Achim
Germany
t. +49 4202 97550

SET Energietechnik GmbH
August-Blessing-Straße 5
71282 Hemmingen
Germany
t. +49 7150 94540

januar 2022

KEEP UPDATED
FOLLOW US ON:

danthermgroup.com