SOVELOR®
CLIMATE SOLUTIONS

MANUEL D'UTILISATION ET DE MAINTENANCE | fr

C18G - C30G

Modèle		***C 18G***	***C 30G***
Puissance	**kW**	9-18	15-30
Réglage	**kW**	FAN	FAN
Réglage	**kW**	9	15
Réglage	**kW**	18	30
Ampérage maxi	**A**	26	43,5
Alimentation électrique	**V/Hz**	380-400 / 50-60	380-400 / 50-60
Debit d'air	**m^3/h**	1700	3500
Poids	**kg**	27,5	53
Dimensions (L× I × H)	**cm**	70x49x53	103x58x68
Indice de protection		IP24	IP24

FR DONNÉES TECHNIQUES

1

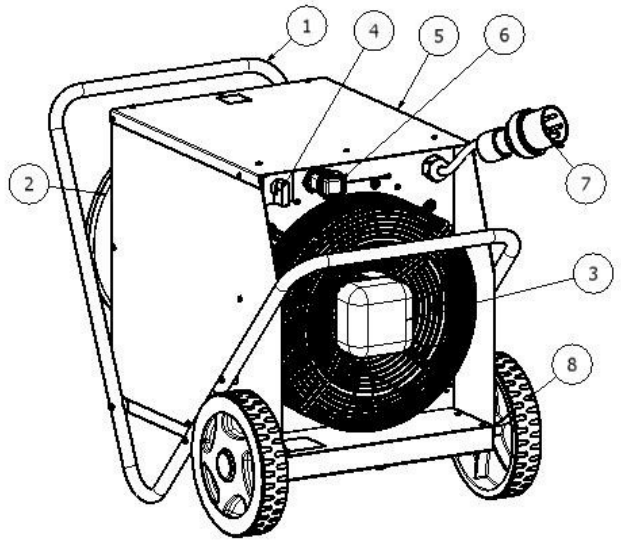

C 18G

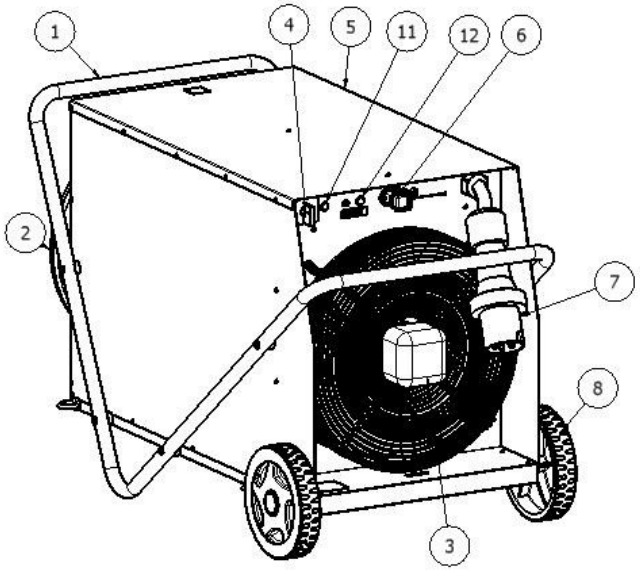

C 30G

2

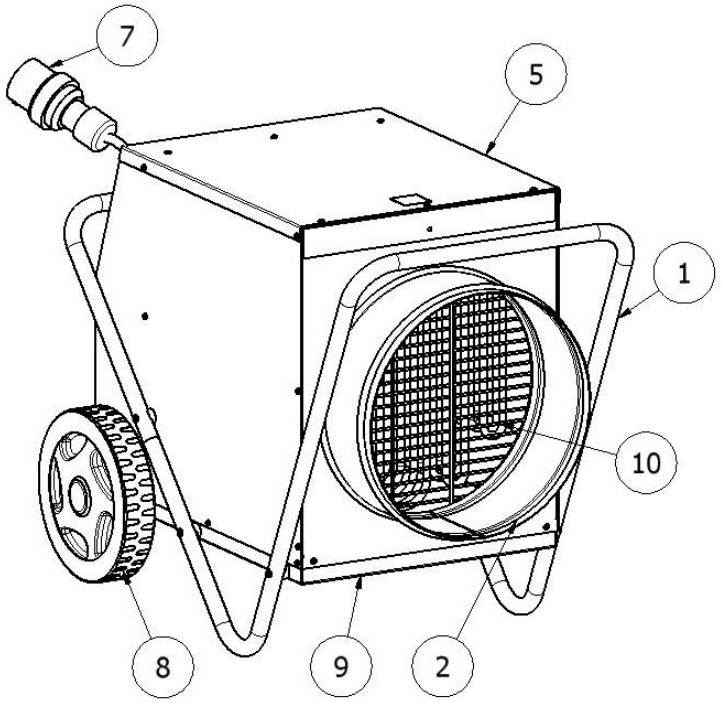

3

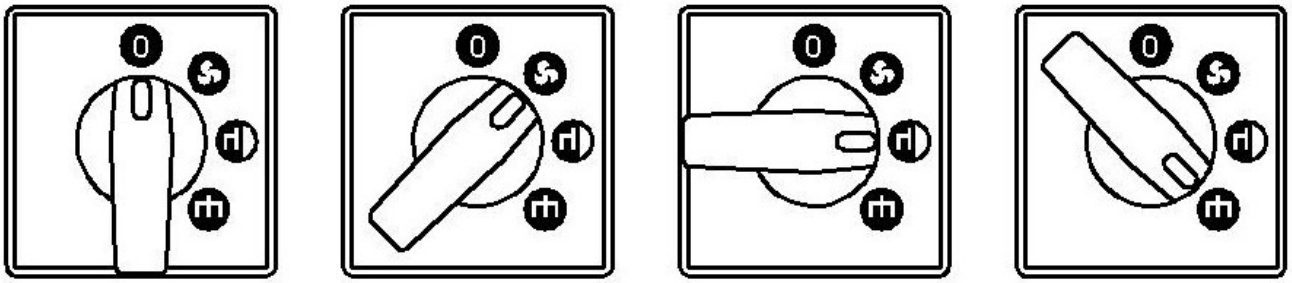

4

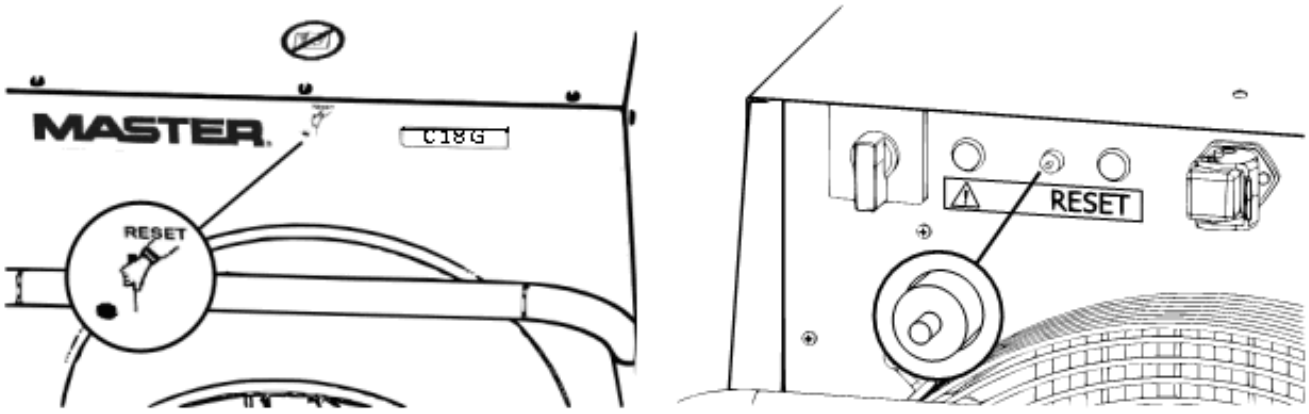

C 18G **C 30G**

5

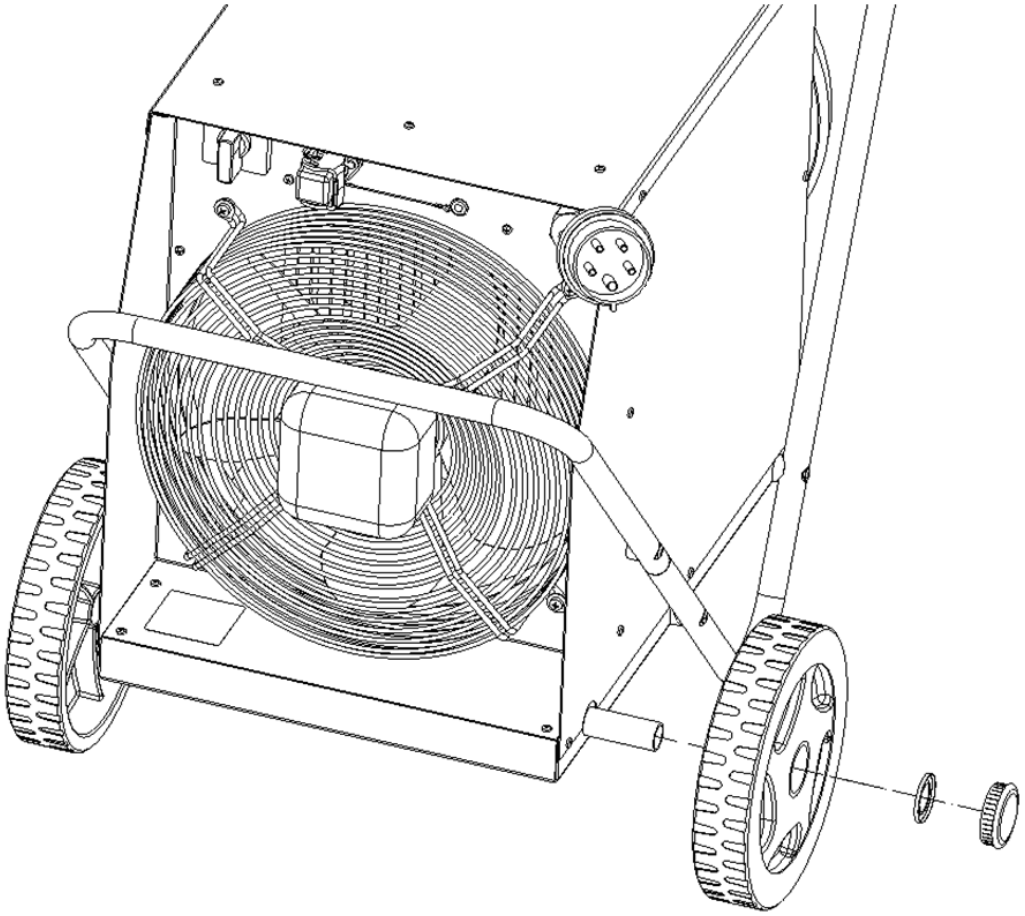

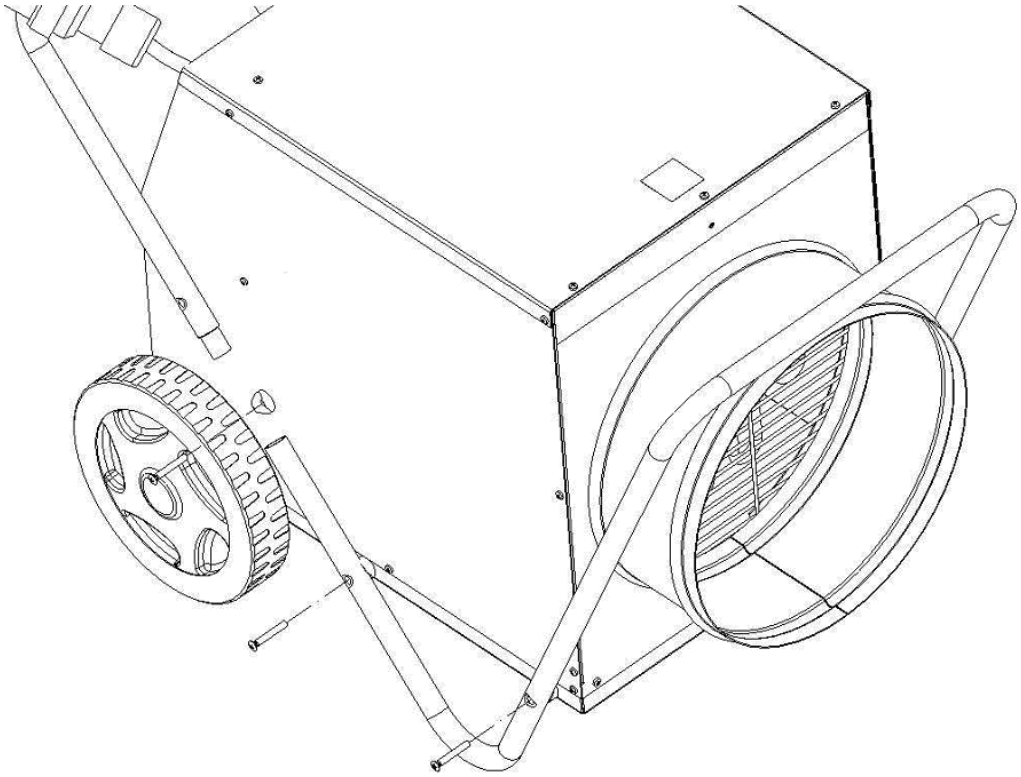

6

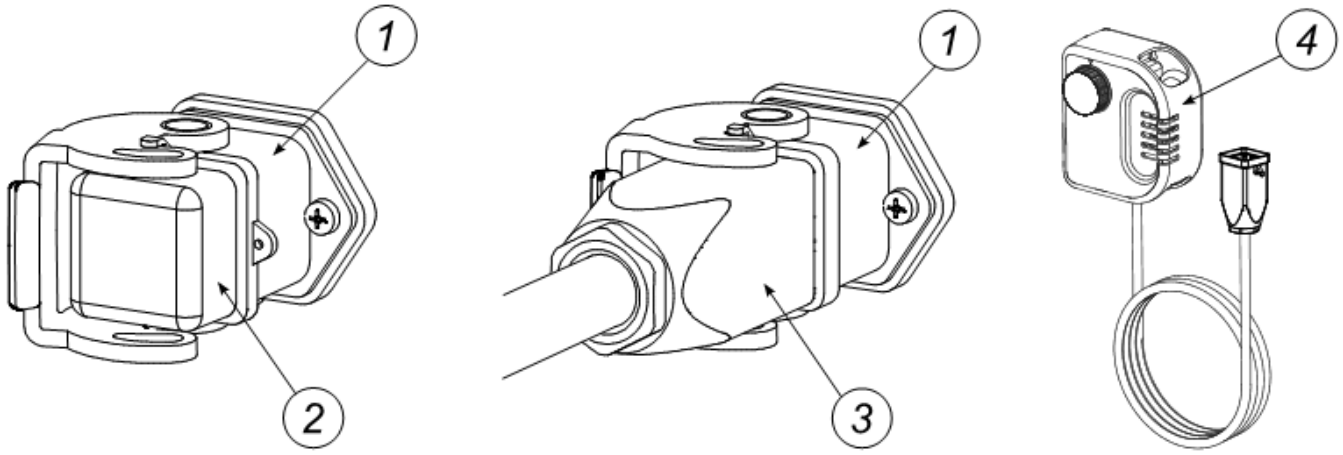

7

FR Distribution d'air chaud

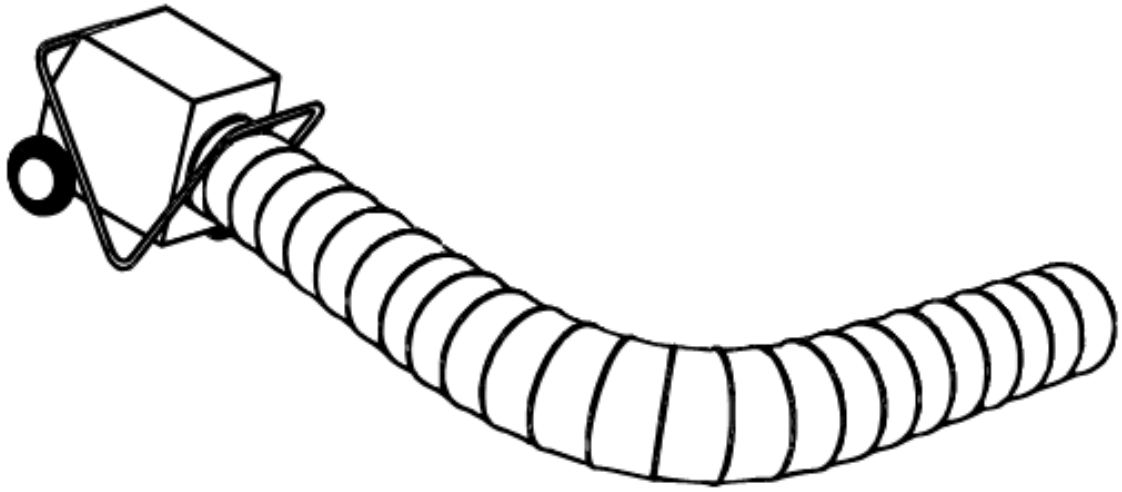

Gaines de soufflage air chaud (100 ^{o}C) avec Ø305(C18G), Ø405(C30G), max 15m (2x7,5m)

MODEL			C 18G	C 30G
	SYMBOL	UNIT		
HEAT OUTPUT				
Nominal heat output	**Pnom**	**kW**	18	30
Minimum heat output (indicative)	**Pmin**	**kW**	9	15
Maximum continuous heat output	**Pmax,c**	**kW**	18	30
AUXILIARY ELECTRICITY CONSUMPTION				
At nominal heat output	**elmax**	**kW**	N/A	N/A
At minimum heat output	**elmin**	**kW**	N/A	N/A
In standby mode	**elSB**	**kW**	N/A	N/A
TYPE OF HEAT INPUT, FOR ELECTRIC STORAGE LOCAL SPACE HEATERS ONLY (SELECT ONE)				
Manual heat charge control, with integrated thermostat			No	
Manual heat charge control with room and/or outdoor temperature feedback			No	
Electronic heat charge control with room and/or outdoor temperature feedback			No	
Fan assisted heat output			No	
TYPE OF HEAT OUTPUT/ROOM TEMPERATURE CONTROL (SELECT ONE)				
Single stage heat output and no room temperature control			No	
Two or more manual stages, no room temperature control			No	
With mechanic thermostat room temperature control			Yes	
With electronic room temperature control			No	
Electronic room temperature control plus day timer			No	
Electronic room temperature control plus week timer			No	
OTHER CONTROL OPTIONS (MULTIPLE SELECTIONS POSSIBLE)				
Room temperature control, with presence detection			No	
Room temperature control, with open window detection			No	
With distance control option			No	
With adaptive start control			No	
With working time limitation			No	
With black bulb sensor			No	
Conctact Details (See the CE CONFORMITY CERTIFICATE)				

ATTENTION: This product is only suitable for well insulated spaces or occasional use. - ATTENZIONE: Il prodotto è destinato ad essere usato solo in spazi ben isolati o all'uso occasionale. - ACHTUNG: Dieses Produkt ist nur für gut isolierte Bereiche oder gelegentliche Verwendung geeignet. - ATENCIÓN: Este producto es apto solamente para espacios bien aislados o de uso ocasional. - ATTENTION: Ce produit convient uniquement pour les espaces bien isolés ou pour une utilisation occasionnelle. - LET OP: Dit is product is enkel aangewezen voor goed geïsoleerde ruimten of voor occasioneel gebruik. - ATENÇÃO: Este produto é adequado apenas para espaços bem isolados ou uso ocasional. - ADVARSEL: Dette produkt er kun egnet til velisolerede rum eller til lejlighedsvis brug. - HUOMIO: Tämä tuote soveltuu vain hyvin eristettyihin tiloihin tai satunnaiseen käyttöön. - VÆR OPPMERKSOM: Dette produktet er kun egnet for godt isolerte rom eller sporadisk bruk. - OBSERVERA: Denna produkt är endast lämplig för välisolerade utrymmen eller tillfällig användning. - UWAGA: ten produkt jest przeznaczony tylko do dobrze izolowanych pomieszczeń lub okazjonalnego zastosowania. - ВНИМАНИЕ: Данный продукт пригоден только для хорошо изолированных сред или для редкого применения. - POZOR: Tento produkt je vhodný pouze pro dobře izolované prostory nebo příležitostné použití. - FIGYELEM: A termék használata csak jól szigetelt térben vagy csak alkalomszerűen megengedett. - POZOR: Ta izdelek ni primeren za dobro izolirane prostore ali občasno rabo. - DİKKAT: Bu ürün sadece iyi şekilde yalıtılmış alanlar veya ara sıra kullanım için uygundur. - UPOZORENJE: Ovaj proizvod je prikladan samo za dobro izolirane prostore ili povremenu uporabu. - DĖMESIO: šis produktas tinka tik gerai izoliuotoms vietoms arba tik atsitiktiniam naudojimui. - UZMANĪBU: Šis izstrādājums ir piemērots tikai labi izolētām telpām vai gadījuma lietošanai. - TÄHELEPANU: Toode sobib üksnes hästi isoleeritud ruumides või juhuslikuks kasutamiseks. - ATENȚIE: Acest produs este potrivit pentru spații bine izolate sau pentru uz ocazional. - POZOR: Tento produkt je vhodný iba pre dobre izolované priestory alebo príležitostné použitie. - ВНИМАНИЕ: Този продукт е подходящ за използване само в добре изолирани помещения или за спорадична употреба. - УВАГА: Цей продукт підходить тільки для добре утеплених приміщень або випадкового використання. - PAŽNJA: Ovaj proizvod je pogodan samo za dobro izolirane prostore ili povremenu upotrebu. - ΠΡΟΣΟΧΗ: Το προϊόν αυτό είναι κατάλληλο μόνο για καλά μονωμένους χώρους ή περιστασιακή χρήση. - 注意:本产品仅适用于隔热良好的空间或偶尔使用。 - НАЗАР АУДАРЫҢЫЗ: Бұл өнім тек жақсы оқшауланған орындарға немесе кездейсоқ қолданысқа арналған.

NOTE:

FR IMPORTANT!!! Lisez attentivement ce manuel d'instructions avant la première installation de l'appareil, la réparation ou le nettoyage de l'appareil. Une utilisation inappropriée pourrait causer des blessures, brulures, des incendies ou des décharges électriques.

1. Normes de sureté.

Cet appareil a été conçu pour le chauffage d'espaces clos tells que les entrepôts, les magasins et les logements. Les modèles avec puissance: 2; 3; 3,3; kW ne sont pas conçus pour chauffer des serres et des sites de bâtiment. Il est réalisé dans le respect de la Directive No. 2006/95/EC et 2004/108/EC et inclue les standards harmonisés No EN 60335-1:2004, EN 60335-2-30:2007.

AVERTISSEMENT! Ne pas placer le générateur d'air directement de la sortie d'air sur le mur. Ne pas toucher les composants internes de l'appareil.

Cet appareil n'est pas conçu pour être utilisé par des personnes (compris les enfants) avec capacités réduites du point de vue physique, sensoriel ou mental, or manque d'expérience et connaissances, à moins que il n'aient pas reçu une supervision ou instruction concernant l'utilisation par une personne responsable pour leur sécurité. Les enfants devraient être supervisés pour assurer que il ne jouent pas avec l'appareil.

- -Ne pas couvrir l'appareil pendant le fonctionnement. L'appareil pourrait être surchauffé.
- L'appareil devrait être tenu à une distance de sécurité loin de matériaux inflammables. La distance de sécurité minimale ne doit pas être inférieur à 0.5 m, sinon il y a le risque de commencer une incendie.
- Ne pas utiliser l'appareil dans des locaux contenant de l'essence, des solvants, des vernis ou d'autres matériaux inflammables afin de éviter le risque d'incendie.
- L'appareil ne doit pas être utilisé près des rideaux ou autre tissu afin d'éviter le risque d'incendie.
- Soyez particulièrement prudent pendant l'utilisation de l'appareil dans des locaux où sont présents des enfants ou des animaux.
- L'appareil devrait être fourni par une source en accord avec les données spécifiés sur la plaquette des caractéristiques techniques.
- Utiliser exclusivement un câble chargeur avec la connexion terre afin d'éviter le risque de décharge électrique dans des situations d'urgence.
- Ne pas débrancher l'appareil en prenant le fil électrique hors du branchement sur le mur. L'appareil doit se refroidir par l'effet de la ventilation.
- Débranchez l'appareil lorsque vous ne l'utilisez pas afin d'éviter des dommages accidentaux.
- Avant de démonter le couvercle contrôler si le câble d'alimentation a été débranché de la prise sur le mur. Les composants internes pourraient être en fonction.

2. Déballage et transport.

- Ouvrir l'emballage et prendre l'appareil inclus tout les dispositifs de sécurité installés pour le transport.
- Au cas où l'appareil est endommagé, veuillez le notifier directement au vendeur.
- Transportez l'appareil en utilisant la poignée n. 1 – voir la Figure 1 sur la page 2.
- L'appareil devrait être transporté dans l'emballage original avec tous les dispositifs de sécurité.

3. Description des composants individuels.

Voir Fig.. 1, 2.

1)Poignée	8) Roue.
2) Cône sortie air	9) Base.
3) Moteur avec ventilateur	10) Résistance.
4) Commutateur	11) Voyant
5) Couverture	12) Voyant RESET
6) Thermostat extérieur	
7) Prise	

4. Mise en circuit.

AVERTISSEMENT ! ! ! Avant de mettre le radiateur en circuit lisez avec attention ce mode d'emploi pour utiliser l'appareil conformément aux instructions.

AVERTISSEMENT ! ! ! L'appareil de chauffage d'air est équipé en transmetteur de contrôle des phases qui surveille le raccordement correct des phases. Le transmetteur protège l'appareil contre la rotation du moteur du ventilateur dans le sens incorrect. L'allumage du voyant n° 11 pendant plus de 2 secondes informe que les câbles ont été mal raccordés soit il manque des phases. À ce moment-là, il convient de vérifier le raccordement des phases à l'appareil ou changer leur ordre dans la prise d'alimentation.

Vérifiez si le câble d'alimentation est complet et sans endommagements. En cas de défaut faites le remplacer immédiatement par le vendeur, service après-vente approuvé ou une personne compétente. En sus, vérifiez si les paramètres électriques de l'alimentation secteur correspondent aux données indiquées dans ce mode d'emploi ou sur la plaque signalétique.

Placez l'appareil debout. Vérifiez si le commutateur est réglé à "0" - voir Dessin Nº 3. Branchez le radiateur au réseau secteur. Dans les intervalles de 5 secondes déplacez le commutatuer en le mettant en positions diverses:

- Dessin Nº 3: Ventilateur seul
- Dessin Nº 3: Ier étage de chauffage
- Dessin Nº 3: IIme étage de chauffage

5. Mise hors tension.

Tournez le commutateur dans sa position"0". Avant d'éteindre complètement l'appareil, ventilez-le pendant 3 minutes.

6. Fonctionnement avec le tuyau pour la distribution de l'air chaud. (fig. 7)

L'appareil est conçu pour l'utilisation avec la distribution à travers un tuyau d'air chaud jusqu'à 100°C. Le tuyau distribuant l'air chaud a Ø305 mm (C 18 G) / Ø407 mm (C 30 G) et maximum 15m de longueur doit être connecté à la sortie. Après la connexion assurez-vous que le tuyau soit bien fixé et qu'il n'est pas plié afin de laisser l'air circuler correctement.

7. Interruption manuelle du fonctionnement

; .

L'appareil a été équipé avec un circuit thermal intégré qui assure son grand niveau de sécurité. L'interrupteur va débrancher automatiquement l'alimentation électrique en cas de surchauffe. Lorsque le dispositif de sécurité entre en fonction, laissez l'appareil refroidir et recherchez la cause du problème. Remettez à zéro l'appareil en actionnant le bouton "RESET" (Fig. 4) à l'aide d'un petit embout. Si le problème persiste, contactez le service après vente.

8. Stockage hors-saison

Si l'appareil reste inexploité pour une longue période, veuillez le nettoyer par l'utilisation d'un compresseur d'air. Rangez l'appareil dans un endroit sec à l'abri de la poussière. Avant de le remettre en fonction, contrôlez l'état du câble d'alimentation. Si vous avez le moindre doute sur son intégrité, faites appel au service après vente.

9. Inspection de fonctionnement.

L'appareil doit être contrôlé au moins une fois par an par un service spécialisé approuvé par le producteur. Seules des personnes spécialisées et autorisées par l'entreprise productrice peuvent intervenir sur l'appareil pour toute opération d'entretien.

10. Thermostat extérieur

L'appareil doit être utilisé avec un thermostat extérieur.

Chauffage sans thermostat ambiance

L'appareil marche sans interruptions.

- Connectez la prise circuit pont fourni 2 Fig. 6 avec la prise du thermostat 1 Fig 6 de l'appareil.
- Positionner les interrupteurs dans la position choisie.
- AVERTISSEMENT!!! Pour un fonctionnement optimal, l'appareil ne devrait pas être utilisé à une température du local supérieure à 25°C.

Chauffage avec thermostat d'ambiance.

L'appareil marche automatiquement et en suivant les températures choisies.

- Enlevez la prise circuit pont 2 fig 6
- Connectez la prise du thermostat 3 fig. 6 §(accessoires) à la prise thermostat 1 fig. 6.
- Mettre le thermostat ambiance 4 fig. 6 dans un espace approprié. Le senseur thermostat ne doit pas être exposé directement au courant d'air chaud et pas placé directement sur une surface froide.
- Présélectionnez la température désirée sur le thermostat d'ambiance.
- Positionner les interrupteurs (fig 3) dans la position désirée.

FR 11. IDENTIFICATION DES PANNES

PROBLEME	**CAUSE**	**SOLUTION**
Le moteur fonctionne mais ne chauffe pas.	Le dispositive d'interruption est en function. Le thermostat est endommagé. Le contacteur est endommagé. La résistance est endommagée.	Laisser refroidir l'appareil et appuyez sur le bouton "RESET". Remplacez le thermostat. Remplacez le contacteur . Remplacez la résistance.
Le moteur ne marche pas mais les resistances sont chaudes.	Le moteur est endommagé. La ventilation s'est arretée. L'interrupteur est endommagé.	Remplacez le moteur. Débrancher /nettoyer le ventilateur. Remplacez l'interrupteur.
L'appareil ne fonctionne pas du tout.	Le circuit éléctrique est ouvert. L'interrupteur est endommagé.	Vérifiez la connection d'alimentation puissance. Remplacez l'interrupteur.
Le flux d'air est reduit.	Canalisation air polluée. Le moteur est endommagé.	Oouvrez le conduit d'air. Remplacez le moteur.
La mise en marche de l'appareil de chauffage d'air impossible. Le voyant n° 11 s'allume pendant plus de 2 secondes	Ordre des phases incorrect Il manque d'une phase	Changer l'ordre de deux phases dans la prise à partir de laquelle l'appareil de chauffage d'air est alimenté. Vérifier l'installation électrique

FR SCHÉMA ÉLÉCTRIQUE

C 18G

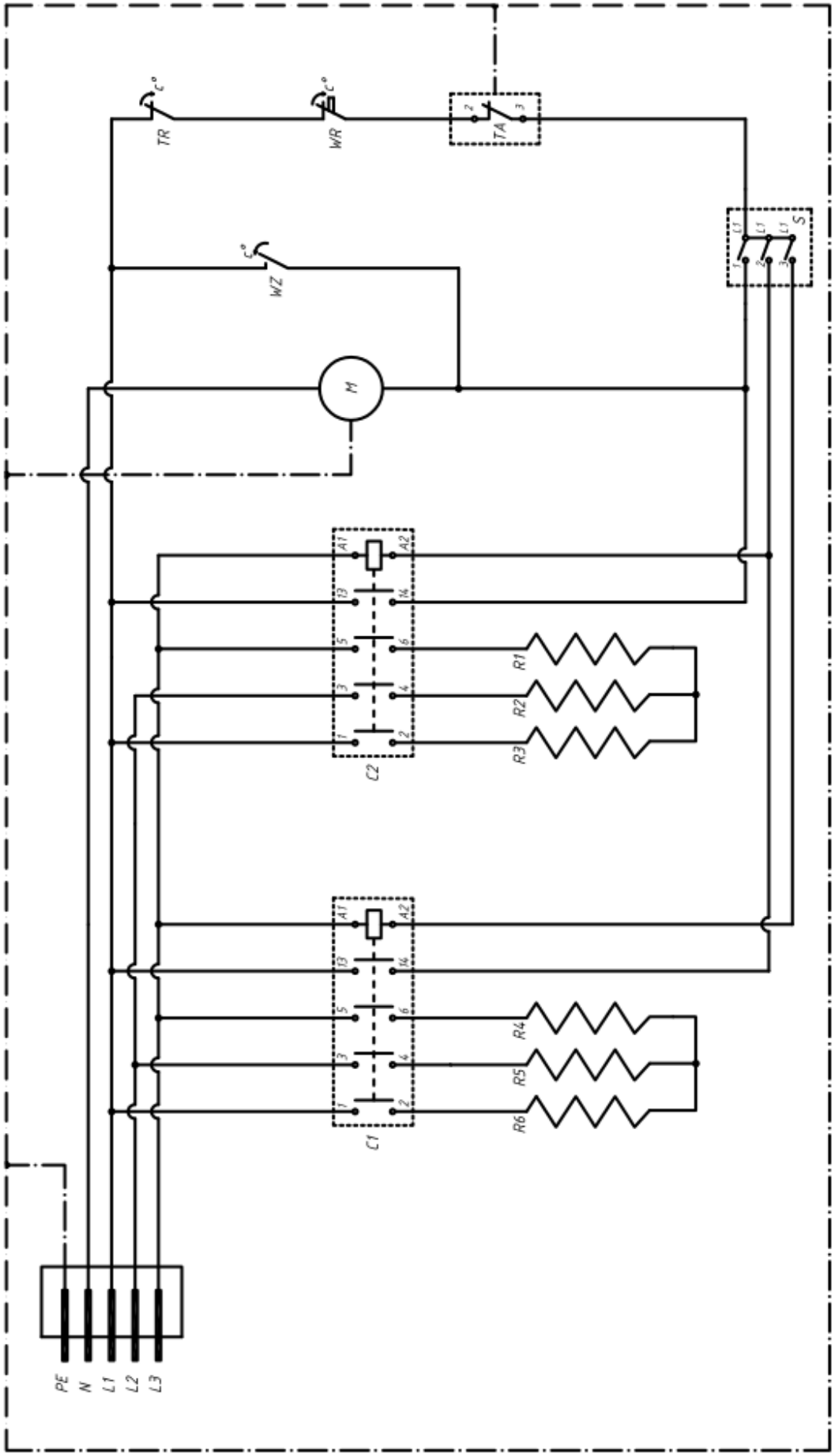

Switch's diagram

P / T	0	1	2	3
L1-1	○	●	○	○
L1-2	○	○	●	○
L1-3	○	○	○	●

P - positions knob
T - terminals
○ - open terminal
● - close terminal

DESCRIPTION
S - rotary switch
M - motor
TR - automatical thermal cut-out
WR - thermal cut-out with manual reset
WZ - overheat sensor
TA - ambient thermostat socket
C1, C2 - contactor
R1, R2, R3, R4, R5, R6 - heating element

FR SCHÉMA ÉLÉCTRIQUE

C 30G

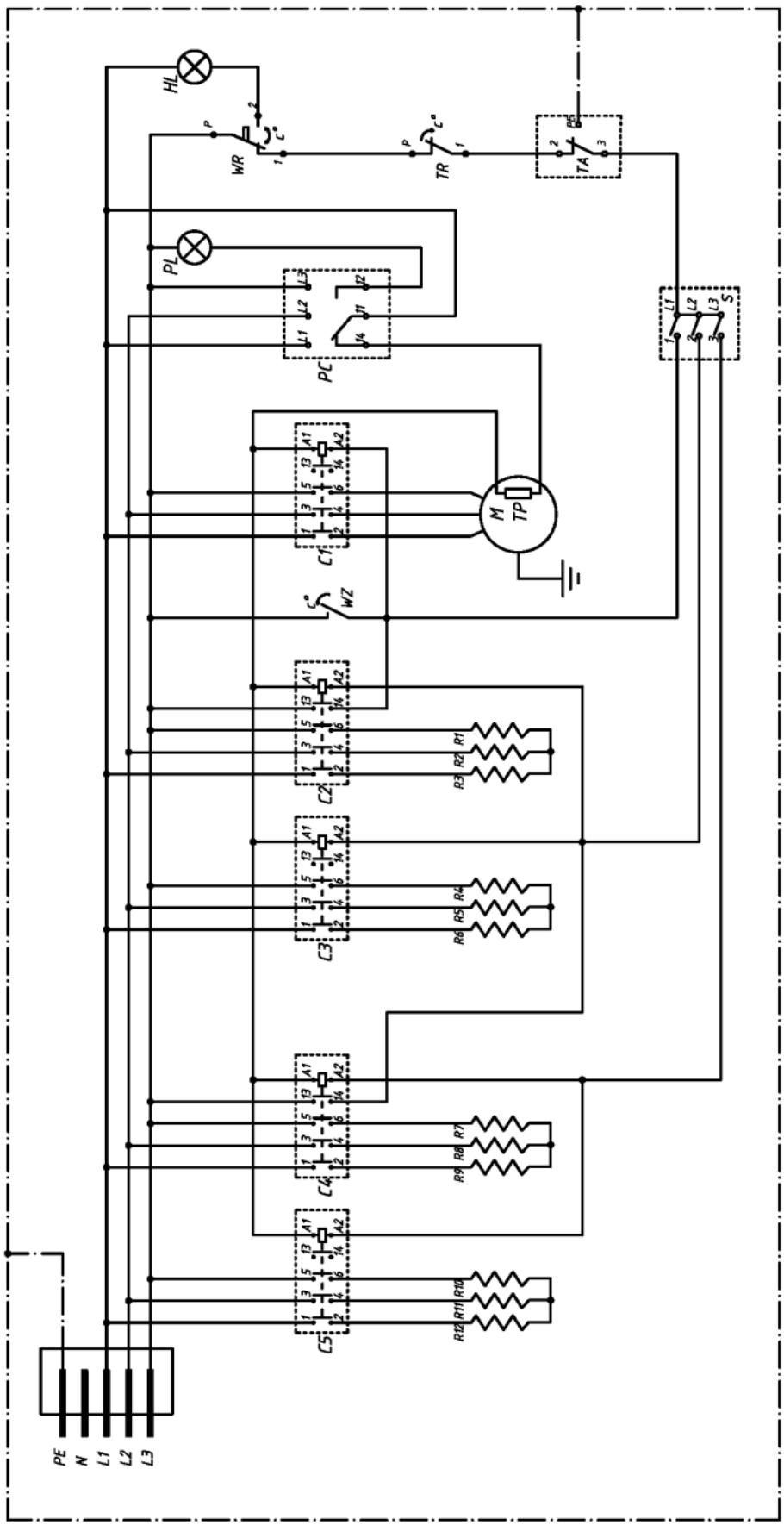

Switch's diagram

T \ P	0	1	2	3
L1-1	○	●	○	○
L2-2	○	○	●	○
L3-3	○	○	○	●

P – positions knob
T – terminals
○ – open terminal
● – close terminal

DESCRIPTION
S – rotary switch
M – motor
TP – termal protector
TR – automatical thermal cut-out
WR – thermal cut-out with manual reset
WZ – fan thermostat
TA – ambient thermostat socket
C – contactor
R – heating element
PC – phase control relay
PL – phase led
HL – overheat led

CE CONFORMITY CERTIFICATE

CE CONFORMITY CERTIFICATE - DICHIARAZIONE DI CONFORMITÀ CE - EG-KONFORMITÄTSERKLÄRUNG - DECLARACIÓN DE CONFORMIDAD CE - DECLARATION DE CONFORMITE CE - EG-CONFORMITEITVERKLARING - DECLARAÇÃO DE CONFORMIDADE CE - EU-OVERENSSTEMMELSESERKLÆRING - EY-VAATIMUSTENMUKAISUUSVAKUUTUS - CE-SAMSVARSERKLÆRING - EG-FÖRSÄKRAN OM ÖVERENSSTÄMMELSE - DEKLARACJA ZGODNOŚCI WE - ДЕКЛАРАЦИЯ О СООТВЕТСТВИИ CE - PROHLÁŠENÍ O SHODĚ CE - EK MEGFELELŐSÉGI NYILATKOZAT - IZJAVA O SKLADNOSTI IN OZNAKA CE - CE UYGUNLUK BEYANI - IZJAVA CE O SUKLADNOSTI - ES ATITIKTIES DEKLARACIJA - EK ATBILSTĪBAS - DEKLARĀCIJA - EÜ VASTAVUSDEKLARATSIOON - DECLARAȚIE DE CONFORMITATE CE - PREHLÁSENIE O ZHODE CE - ДЕКЛАРАЦИЯ ЗА СЪВМЕСТИМОСТ CE - ДЕКЛАРАЦІЯ ВІДПОВІДНОСТІ CE - IZJAVA CE O PRIKLADNOSTI ΔΗΛΩΣΗ ΣΥΜΜΟΡΦΩΣΗΣ CE - CE 符合性声明

SOVELOR - 23 rue Eugène HENAFF - 69200 VENISSIEUX - FRANCE

Product: - Prodotto: - Produkt: - Producto: - Produit: - Product: - Produto: - Produkt: - Tuote: - Produkt: - Produkt: - Produkt: - Изделие: - Výrobek: - Termék: - Izdelek: - Ürün: - Proizvod: - Gaminys: - Ierīce: - Toode: - Produsul: - Výrobok: - Продукт: - Виріб: - Proizvod: - Προϊόν: - 产品:

C 18G - C 30G

We declare that it is compliant with: - Si dichiara che è conforme a: - Es wird als konform mit den folgenden Normen erklärt: - Se declara que está en conformidad con: - Nous déclarons sa conformité à: - Hierbij wordt verklaard dat het product conform is met: - Declara-se que está em conformidade com: - Vi erklærer at produktet er i overensstemmelse med: - Vakuutetaan olevan yhdenmukainen: - Man erklærer at apparatet er i overensstemmelse med: - Härmed intygas det att produkten är förenlig med följande: - Oświadcza się, że jest zgodny z: - Заявляем о соответствии требованиям: - Prohlašuje se, že je v souladu s: - Kijelentjük, hogy a termék megfelel az alábbiaknak: - Izpolnjuje zahteve: - Aşağıdaki standartlara uygun olduğunu beyan ederiz: - Izjavljuje se da je u skladu s: - Pareiškiame, kad atitinka: - Tiek deklarēts, ka atbilst: - Käesolevaga deklareeritakse, et toode vastab: - Declarăm că este conform următoarelor: - Prehlasuje sa, že je v súlade s: - Декларира се че отговаря на: - Відповідає вимогам: - Izjavljuje se da je u skladu s: - Δηλώνουμε ότι είναι σύμφωνο με: - 兹证明符合:

2014/30/EU, 2014/35/EU, 2009/125/EC

EN 62233:2008, EN 61000-3-2:2014, EN 61000-3-3:2013, EN 55014-1:2006/A2:2011, EN 55014-2:2015, EN 60335-2-30:2009/A11:2012, (EU) N°. 1188/2015

Venissieux, 2018

Eric Robert

►en - DISPOSAL OF THE PRODUCT

-This product has been designed and manufactured with top-quality materials and components, which can be re-cycled and re-used.

-When a crossed-wheely bin symbol is attached to the product, it means that the product is protected by the, 2012/19/UE European Directive.

-Please obtain information regarding the local differentiated collection system for electrical and electronic products.

-Respect local Standards in force and do not dispose of old products as normal domestic waste. Correct disposal of the product helps to prevent possible negative consequences for health, the environment and mankind.

►fr - SE DÉBARRASSER DE VOTRE PRODUIT USAGÉ

-Ce produit a été conçu et fabriqué avec des matériaux et des composants de haute qualité, qui peuvent être recyclés et utilisés de nouveau.

-Lorsque le symbole d'une poubelle à roue barrée est appliqué à un produit, cela signifie que le produit est couvert par la Directive Européenne 2012/19/UE.

-Veuillez vous informer du système local de séparation des déchets électriques et électroniques.

-Veuillez agir selon les règles locale set ne pas jeter vos produits usagés avec les déchets domestiques usuels. Jeter correctement votre produit usagé aidera à prévenir les conséquences négatives potentielles contre l'environnement et la santé humaine.

NOTE:

C 18G

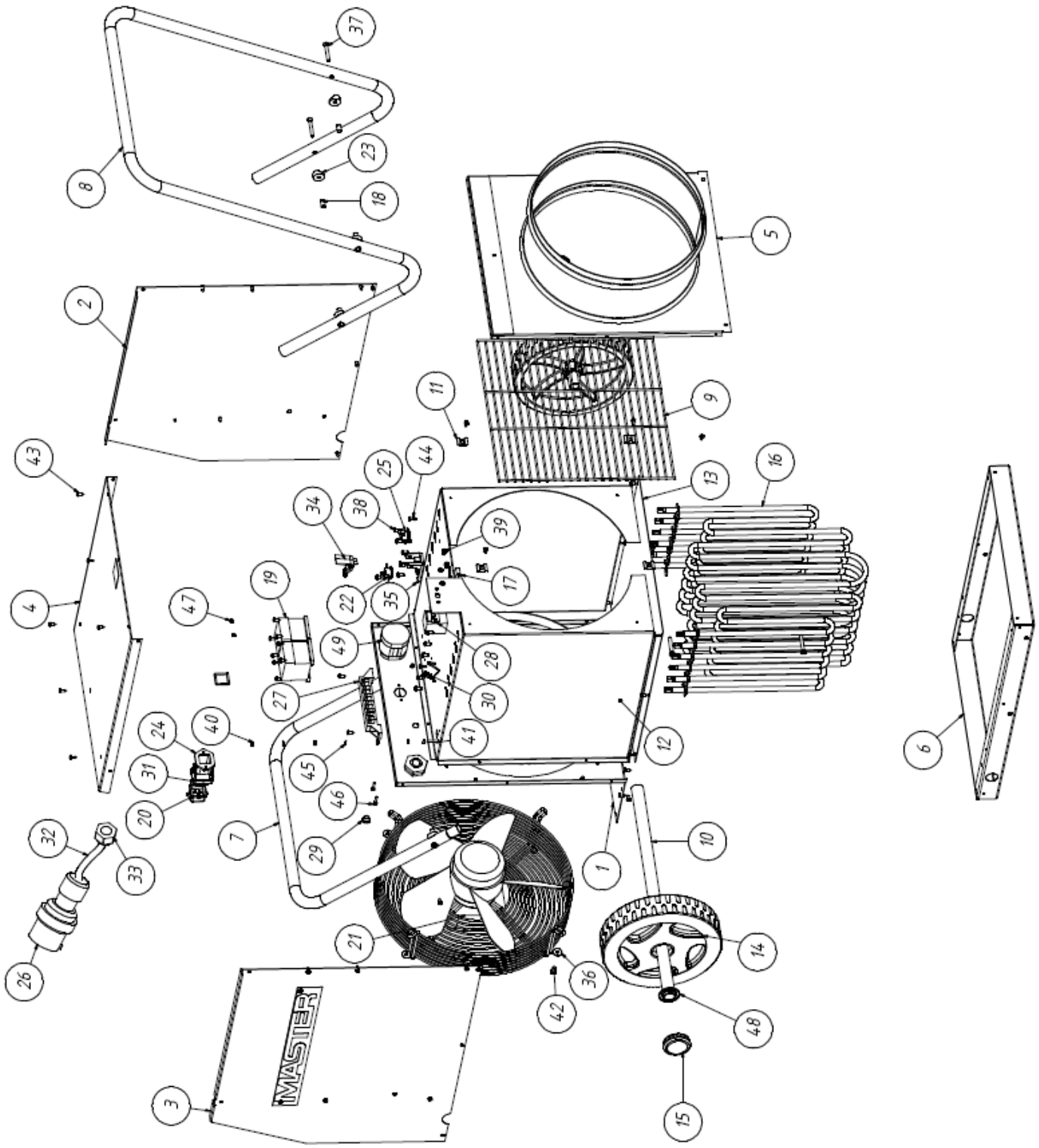

Pos.	Description	Qty.	Code
1	PLAQUE D'ASPIRATION	1	4511.757
2	PLAQUE LATERALE GAUCHE	1	4511.755
3	PLAQUE LATERALE DROITE	1	4511.202
4	PLAQUE SUPERIEURE	1	4511.756
5	PLAQUE DE SOUFFLAGE	1	4511.201
6	PLAQUE INFERIEURE	1	4511.203
7	POIGNEE ARRIERE	1	4511.208
8	POIGNEE AVANT	1	4511.209
9	GRILLE DE SOUFFLAGE	1	4511.215
10	AXE DE ROUE	1	4511.766
11	AGRAFE DE FIXATION	4	4510.140
12	BOUCLIER THERMIQUE	1	4511.205
13	BOUCLIER THERMIQUE INFERIEUR	1	4511.206
14	ROUE 200 MM	2	4511.916
15	ENJOLIVEUR (42x10)	2	4111.480
16	RESISTANCE 3000W/230V	6	4510.372
17	AGRAFE DE CAPILLAIRE FI 6	1	4510.872
18	INSERT	6	4510.844
19	CONTACTEUR 4KW 1NO 3P 400V	2	4510.454
20	COUVERCLE AVEC SHUNT POUR THERMOSTAT	1	4162.467
21	MOTO VENTILATEUR 70/145W 230V	1	4510.319
22	THERMOSTAT DE SURCHAUFFE A REARMEMENT MANUEL	1	4510.435
23	ENTRETOISE PLASTIQUE 19	6	4513.633
24	BASE DE PRISE THERMOSTAT	1	4514.611
25	THERMOSTAT FAN 16A/250V 60OC/NO	1	4510.404
26	PRISE ALIMENTATION ELECTRIQUE 32A/400V	1	4510.447
27	TERMINAL D'ALIMENTATION	1	4510.414
28	THERMOSTAT DE SURCHAUFFE A REARMEMENT AUTO 16A/400V	1	4514.422
29	PASSE CABLE	1	4510.624
30	VIS 6/3 110	13	4510.608
31	BLOC PRISE 3P+PE	1	4514.406
32	CABLE D'ALIMENTATION	1	4510.445
33	PRESSE ETOUPE	1	4511.620
34	LEVIER DE REARMEMENT	1	4510.612
35	SUPPORT DE REARMEMENT	1	4510.611
36	RONDELLE	4	4510.839
37	VIS M5X35	6	4510.845
38	VIS ST3,9X9,5	2	4510.841
39	VIS M4X6	2	4510.852
40	ECROU M4	3	4510.808
41	VIS M4X20	1	4510.804
42	VIS ST4.8X9.5	4	4510.821
43	VIS ST3,5X9,5	58	4510.847
44	VIS ST3.9X9.5	11	4510.802
45	RONDELLE ETOILE	5	4510.810
46	VIS M3X16	2	4513.802
47	ECROU M3	2	4513.807
48	CLIP DE ROUE B354CEE	2	4111.072
49	INTERRUPTEUR ROTATIF	1	4510.429

C 30G

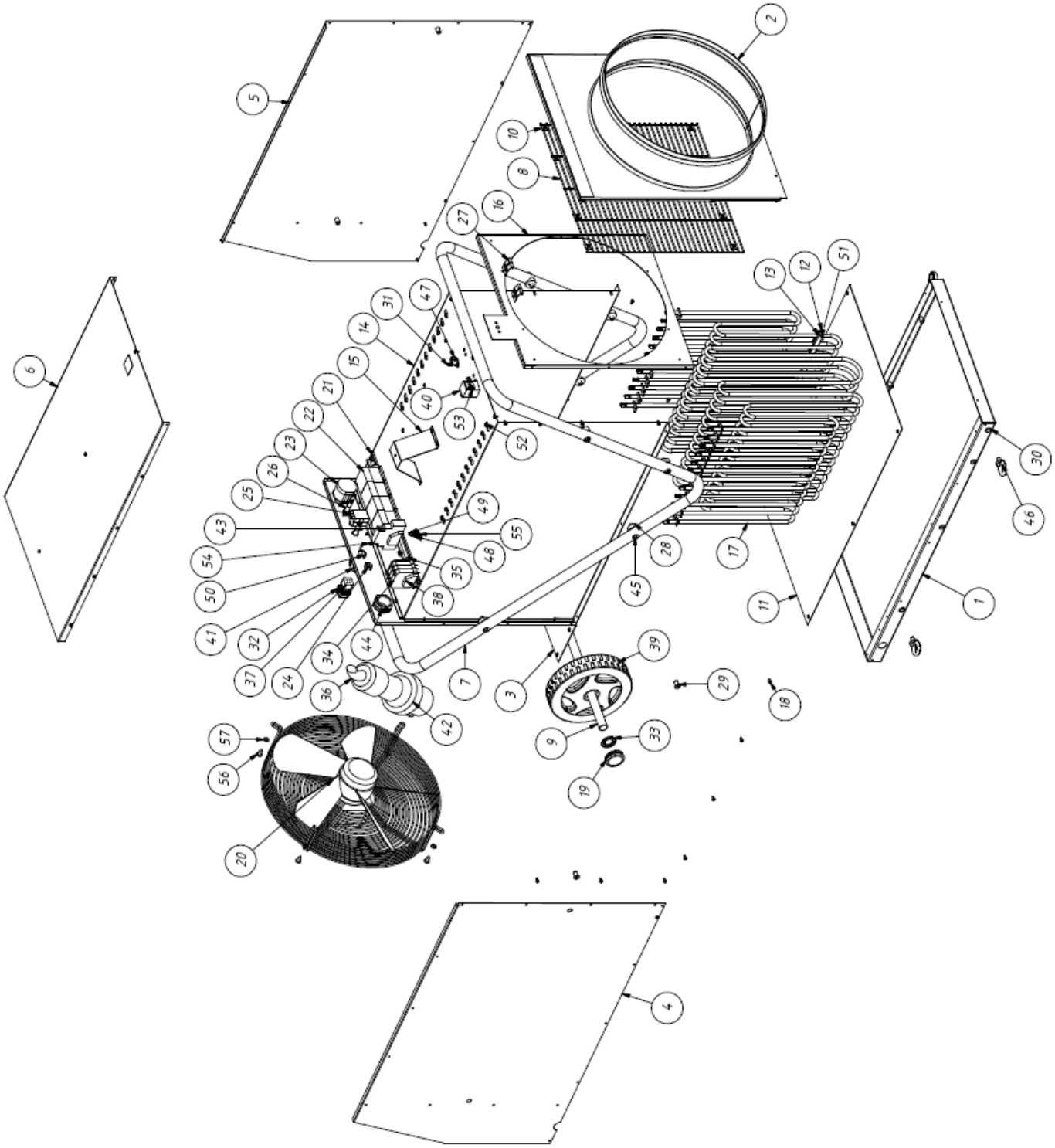
1
2
3
4
5
6
7
8
9
10
11
12
13
14
15
16
17
18
19
20
21
22
23
24
25
26
27
28
29
30
31
32
33
34
35
36
37
38
39
40
41
42
43
44
45
46
47
48
49
50
51
52
53
54
55
56
57

Pos.	Description	Qty.	Code
1	PLAQUE INFERIEUR	1	4511.768
2	PLAQUE DE SOUFFLAGE	1	4511.773
3	PLAQUE D'ASPIRATION	1	4511.774
4	PLAQUE LATERALE DROITE	1	4511.771
5	PLAQUE LATERALE GAUCHE	1	4511.771
6	PLAQUE SUPERIEURE	1	4511.775
7	POIGNEE	1	4511.776
8	GRILLE DE SOUFFLAGE	1	4511.767
9	AXE DE ROUE	1	4511.784
10	AGRAFE DE FIXATION	8	4510.140
11	BOUCLIER THERMIQUE INFERIEUR	1	4511.770
12	CALE GAUCHE DE RESISTANCE	1	4511.782
13	CALE DROITE DE RESISTANCE	1	4511.781
14	BOUCLIER THERMIQUE	1	4511.785
15	ENTRETOISE	1	4511.780
16	BOUCLIER THERMIQUE AVANT	1	4511.786
17	RESISTANCE 230V 2500W	12	4510.377
18	VIS ST3,5X9,5	77	4510.847
19	ENJOLIVEUR (42x10)	2	4111.480
20	MOTO VENTILATEUR 180W/380V 400B	1	4510.325
21	RAIL DIN 35X7,5X450MM	1	4510.459
22	CONTACTEUR 4kW / 9A / 400AC / 1Z	4	4510.454
23	INTERRUPTEUR ROTATIF	1	4510.429
24	PASSE CABLE 15.9X14X14.8-1,6MAX8.2-9.2	1	4510.647
25	THERMOSTAT DE SURCHAUFFE MANUEL 16A/250V 80°C	1	4510.462
26	VOYANT 400V IP44 D9,5	2	4510.460
27	AGRAFE DE CAPILLAIRE FI 6	4	4510.872
28	ENTRETOISE PLASTIQUE 26-26	8	4511.674
29	INSERT M6	8	4517.808
30	INSERT M8	4	4513.800
31	THERMOSTAT FAN 16A/250V 40oC/NO	1	4510.463
32	COUVERCLE AVEC SHUNT POUR THERMOSTAT	1	4162.467
33	CLIP DE ROUE	2	4111.072
34	BORNIER DE RACCORDEMENT 16 MM2	3	4510.456
35	PLAQUE POUR CBD.16	1	4510.457
36	CABLE D'ALIMENTATION H07RN-F 4G10	1	4510.461
37	PRISE THERMOSTAT 3P+PE	1	4514.406
38	BLOC RAIL DIN	4	4510.458
39	ROUE DIAM 200	2	4111.916
40	THERMOSTAT DE SURCHAUFFE AUTO 16A/400V	1	4514.422
41	BASE DE PRISE THERMOSTAT	1	4514.611
42	PRISE 63A/400V 3P+N+E IP67	1	4510.455
43	RELAI DE CONTROLE DE PHASE	1	4510.464
44	PRESSE ETOUPE PG29	1	4511.677
45	VIS M6X40	8	4510.858
46	ANNEAU DE SUSPENSION M8	4	4514.801
47	VIS ST3,9X9,5	2	4510.841
48	ECROU ISO 4032 -M6 -A1J	3	4510.830
49	VIS M6X25 -8.8 -A1J	1	4517.803
50	VIS M3x16	2	4513.802
51	VIS ST6,3X16	4	4510.860
52	VIS ST4.8X13	26	4510.821
53	VIS M4X6	2	4510.852
54	ECROU -M3	2	4513.807
55	RONDELLE ETOILE DIN 127	3	4510.831
56	VIS 4,2x16	5	4510.850
57	RONDELLE M6	4	4510.859

NOTE:

NOTE:

Dantherm S.p.A.
Via Gardesana 11, -37010-
Pastrengo (VR), ITALY

Dantherm S.p.A.
Виа Гардесана 11, 37010
Пастренго (Верона), ИТАЛИЯ

Dantherm Sp. z o.o.
ul. Magazynowa 5A,
62-023 Gądki, POLAND

Dantherm Sp. z o.o.
ул. Магазинова, 5А,
62-023 Гадки, ПОЛЬША

Dantherm SAS
23 rue Eugène Hénaff - CS 80010
69694 VENISSIEUX, Cedex, FRANCE

Dantherm SAS
23 ул. Евгения Хенаффа – ЦС 80010
69694 ВЕНИСЬЕ, Цедекс, ФРАНЦИЯ

Dantherm LLC
ul. Transportnaya 22/2,
142802, STUPINO, Moscow region, RUSSIA

ООО «Дантерм»
Ул. Транспортная, 22/2,
142802, г. Ступино, Московская обл., РФ

Dantherm China LTD
Unit 2B, 512 Yunchuan Rd.,
Shanghai, 201906, CHINA

Dantherm China LTD
Юньчуань роад, 512, строение 2В,
Шанхай, 201906, КИТАЙ

Dantherm SP S.A.
C/Calabozos, 6 Polígono Industrial, 28108
Alcobendas, Madrid, SPAIN

Dantherm SP S.A.
Ц/Калабозос, 6 Полигоно Индустриал, 28108
Алкобендас, Мадрит, ИСПАНИЯ