simplify®
CLIMATE SOLUTIONS

Notice d'utilisation originale

SIMPLIFY MONITORING AND CONTROL SYSTEM

| fr |

055068
Rev. 1.2 · 2023-W51

DANTHERMGROUP

fr

Sommaire

Introduction **4**
Présentation 4
Protection des données 5
Symboles utilisés dans le manuel 5

Description du produit **6**
Description générale 6
Composants système 8

Transport et entreposage **10**
Transport 10
Entreposage 10

Installation **11**
Exigences générales 11
Comment trouver le code QR 12
Enregistrement des produits 14
Positionnement et installation des produits 16
Extension et remplacement de produits en cours d'exploitation 17

Utilisation **21**
Présentation 21
Écran d'installation 22
Écran graphique 24
Affichage produit de l'écran graphique 28
Alarmes 33
Gestion 35
Recherche des défauts et dépannage 37

Achèvement du projet **40**
Archivage 40
Récupération des produits 41

Élimination **42**
Remarques générales 42
Démontage 42

Annexe **43**
Données techniques 43
Dimensions 46
Déclaration de conformité (UE) 50

Introduction

Présentation

Manuel d'utilisation

Le présent manuel rassemble les instructions concernant la solution de surveillance Simplify Climate Solutions.

Ce manuel porte la référence 055068.

Désignation du produit

Le système Simplify Climate Solutions met en œuvre l'application gratuite Simplify App ainsi que divers produits à commander.

Référence	Produit
380030	Simplify Control Unit
380031	Simplify Control Unit UK
380032	Simplify Relay Box
380033	Boîtier Simplify Relay Box UK
380034	Simplify Sensor Box
380035	Sonde Simplify Sensor Probe - RH/TEMP, 24 cm
380036	Sonde Simplify Sensor Probe - RH/TEMP, 300 cm
380037	Sonde Simplify Sensor Probe - RH/TEMP, 2000 cm
380038	Simplify Integration Box
380039	Sonde Simplify Sensor Probe - Resistive, 24 cm
380040	Sonde Simplify Sensor Probe - IAQ, 24 cm
380042	Simplify Suitcase
2000268	Simplify CC 4 Box

Utilisations non conformes raisonnablement prévisibles

Tout autre fonctionnement ou toute autre utilisation que ceux décrits dans ce manuel est non conforme et interdit(e). En cas de non-respect, le fabricant décline toute responsabilité en cas de dommage et tous les droits à garantie sont annulés.

En cas de modification non concertée par le client, le fabricant décline toute responsabilité en cas de dommage et tous les droits à garantie sont annulés.

Groupes d'utilisateurs

Les groupes d'utilisateurs de ce manuel d'utilisation sont les suivants :

- les utilisateurs qui mettent en œuvre le produit de manière conforme.
- le personnel spécialisé (comme les installateurs, les techniciens SAV) qui effectuent de manière conforme l'installation et la maintenance du produit.

L'installation et la réparation des appareils doivent être effectuées exclusivement par du personnel qualifié. Il relève de la responsabilité de l'installateur de lire et de comprendre ce manuel avant de mettre les appareils en service et de les configurer. La garantie se limite aux systèmes installés par un personnel dûment formé.

À l'exception du nettoyage extérieur des appareils, tous les travaux de maintenance doivent être effectués par du personnel formé.

Ce produit n'est pas conçu pour être utilisé par les personnes (y compris les enfants) dont les capacités physiques, sensorielles ou mentales sont réduites, à moins qu'elles ne soient surveillées ou aient reçu des instructions quant à son utilisation par une personne responsable de leur sécurité. Surveillez toujours les enfants afin de vous assurer qu'ils ne jouent pas avec l'appareil.

Droits d'auteur

Toute reproduction de ce manuel, même partielle, est interdite sans l'autorisation écrite préalable de Dantherm.

Recyclage

Les appareils sont conçus pour durer longtemps. À la fin leur durée de vie, les appareils doivent être recyclés conformément aux dispositions nationales en vigueur et dans le strict respect des consignes environnementales.

fr

Réserves

Dantherm se réserve le droit de modifier et d'améliorer le produit et son manuel à tout moment, sans préavis ni obligation.

Gestion de la qualité

Dantherm a mis en place une gestion de la qualité conforme à EN/ISO9001. Le système est complété par une gestion environnementale conforme à EN/ISO14001.

Protection des données

Pour que vous puissiez utiliser le produit, Dantherm a besoin, en conformité avec le règlement général sur la protection des données, de votre accord pour collecter et traiter des données personnelles. Nous tenons à votre disposition un document à signer par vos soins pour nous donner cet accord. Ce document contient les détails sur les informations collectées, l'objectif de la collecte et les tiers ayant accès à ces informations.

Symboles utilisés dans le manuel

Les passages particulièrement importants de ce manuel sont signalés au moyen des mentions d'avertissement et des symboles décrits ci-après.

Mentions d'avertissement

⚠ DANGER

... signale un risque de niveau élevé, entraînant la mort ou des blessures graves s'il n'est pas évité.

⚠ AVERTISSEMENT

... signale un risque de niveau moyen, pouvant entraîner la mort ou des blessures graves s'il n'est pas évité.

⚠ ATTENTION

... signale un risque de niveau faible, pouvant entraîner des blessures légères ou modérées s'il n'est pas évité.

AVIS

... signale des informations importantes (par exemple sur le risque de dommages matériels) mais non liées à un danger.

INFO

Les indications dotées de ce symbole vous aident à effectuer vos tâches rapidement et en toute sécurité.

Symboles de danger

Tension électrique !
Ce symbole indique qu'il existe, lors de la manipulation du système, un risque pour la vie et la santé des personnes dû à la présence d'une tension électrique.

Débrancher la prise secteur
Ce symbole vous signale que vous devez retirer la fiche secteur de la prise avant certains travaux.

Description du produit

Description générale

Introduction

Proposée par le groupe Dantherm, Simplify Climate Solutions est une solution basée sur le « cloud » permettant la commande, la surveillance et l'analyse distantes des processus de gestion climatique par l'intermédiaire de capteurs. Ce système vous offre les informations de retour permettant la transparence complète dont vous avez besoin pour optimiser vos installation de contrôle climatique.

Simplify s'avère être un excellent instrument économique pour différents secteurs, en particulier pour les entreprises de rénovation après dégâts des eaux et les sociétés d'assurances qui leur sont associées ainsi que les entrepreneurs du bâtiment, les professionnels de la lutte contre les nuisibles et bien d'autres encore.

Grâce à Simplify, moins de visites sont requises sur place, les données critiques sont accessibles à distance et vos opérations quotidiennes sont optimisées. Simplify permet la saisie de données provenant de capteurs sans fil sur place et leur mise à disposition dans le « cloud » par l'intermédiaire du tableau de bord Simplify Dashboard. Le système est doté d'une interface utilisateur simple et intuitive, si bien que tous les collaborateurs peuvent le mettre en œuvre sans difficulté.

La surveillance vous permet de suivre non seulement l'efficacité du processus, mais également les performances de vos appareils. Vous recevez en temps réel des informations sur la consommation électrique et l'état des machines, en tout confort, directement à votre bureau.

Pour simplifier, cette solution de surveillance met en œuvre dans les bâtiments et les installations des capteurs sans fil qui surveillent le processus de séchage, de chauffage ou de refroidissement pendant votre projet climatique, par exemple dans le secteur de la construction ou de la rénovation après dégâts des eaux. Avec Simplify, vous pouvez ainsi, à partir de pratiquement tout terminal et ou que vous soyez, contrôler l'état de déshumidification, de chauffage ou de refroidissement dans le cadre de vos missions en cours. De plus, vous êtes en mesure de surveiller et de commander à distance des paramètres tels que la mise en marche et l'arrêt, les alarmes, la température, l'humidité relative, les mesures de résistance, la consommation électrique et la qualité de l'air ambiant. Cela signifie que la mise en œuvre de cette surveillance distante, dans le cadre d'un processus climatique, vous permet de réduire, voire d'éliminer des coûts liés à la gestion d'une commande ou d'un projet ainsi que de votre parc de machines.

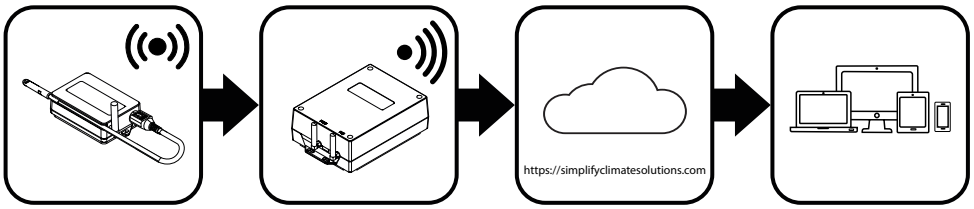

Fig. 1: Fonctionnement de Simplify Climate Solutions

Caractéristiques des produits

Les produits Simplify mesurent des données et les transmettent par radio (fréquence 868 Mhz) à la Simplify Control Unit. La Simplify Control Unit, à son tour, transmet les données via GSM dans le « cloud ».

En cas de panne de l'alimentation 230 V, la batterie tampon de la Simplify Control Unit prend le relais. Elle assure le fonctionnement normal de l'unité pendant 12 à 15 heures. La batterie tampon de recharge automatiquement dès que la tension secteur est rétablie.

Il est possible de raccorder plusieurs produits Simplify à une Simplify Control Unit. Pour une facilité d'utilisation optimale, il est bon de ne pas raccorder plus de 50 boîtiers Simplify Sensor Box.

Simplify Climate Solutions dispose d'une fonction alarme qui informe l'utilisateur, au besoin, lorsque des valeurs dépassent, dans un sens ou dans l'autre, des seuils programmés.

Simplify Climate Solutions peut être mis en œuvre en combinaison avec les déshumidificateurs à condensation CDT MKII et MKIII de Dantherm avec boîtier Simplify Integration Box intégré.

Composants système

Le système Simplify comporte plusieurs produits :

Simplify Control Unit	Unité de commande pour le pilotage des produits Simplify et leur connexion radio.
Simplify Sensor Box	Produit permettant le raccordement d'une sonde Simplify Sensor Probe au choix et la connexion radio avec la Simplify Control Unit.
Sonde Simplify Sensor Probe - IAQ	Câble avec sonde pour la qualité de l'air (COVT [µg/m^3], eCO2 [ppm]). Version d'une longueur de 24 cm disponible.
Sonde Simplify Sensor Probe - Resistive	Câble avec sonde pour le taux d'humidité dans les matériaux (WME [%], MC [Ohm]). Version d'une longueur de 24 cm disponible.
Sonde Simplify Sensor Probe - RH/TEMP	Câble avec sonde pour la température [°C] et l'humidité relative de l'air [%]. Versions de longueurs de 24 cm, 300 cm et 2 000 cm disponibles.
Simplify Relay Box	Relais avec 3 prises et fonction marche/arrêt. Disponible avec différents types de fiches pour 184-265 V AC, testé selon la directive Appareils de mesure MID.
Simplify Integration Box	Appareil permettant l'intégration d'un déshumidificateur mobile à condensation Dantherm CDT MKII et MKIII.
Simplify CC 4 Box	Relais avec 4 prises et fonction marche/arrêt ; possibilité de verrouillage. Testé selon la directive Appareils de mesure MID. Disponible avec différents types de fiches pour 184-265 V AC. Informations complémentaires : sales.de@danthermgroup.com
Simplify App	Application smartphone pour scanner les produits Simplify et pour l'enregistrement dans le système. Supporte iOS et Android.
Simplify Dashboard	Plateforme en ligne permettant la représentation des données et la création de rapports ainsi que la commande à distance des certains produits Simplify.

Contrôle de la livraison

Pendant que vous déballez les produits Simplify, vérifiez l'absence de dommage dû au transport :

1. Notifiez immédiatement, à réception, tout dommage extérieur visible au transporteur, à l'entreprise d'emballage, à la Poste, etc. et mentionnez le dommage dans les documents d'expédition ou de transport.
2. Déballez entièrement le matériel (sans utiliser de couteau) et éliminez l'emballage conformément aux prescriptions locales.
3. Contrôlez le contenu du carton.
4. Si, après le déballage des produits Simplify, vous constatez des dommages dus au transport ou si la fourniture est incomplète, contactez sans délai le représentant ou le revendeur compétent.

fr

Déballage des produits

Le contenu de la mallette peut varier. Les produits Simplify principaux sont représentés ci-dessous. Avant toute mise en œuvre, vérifiez que la mallette et les produits Simplify sont en parfait état.

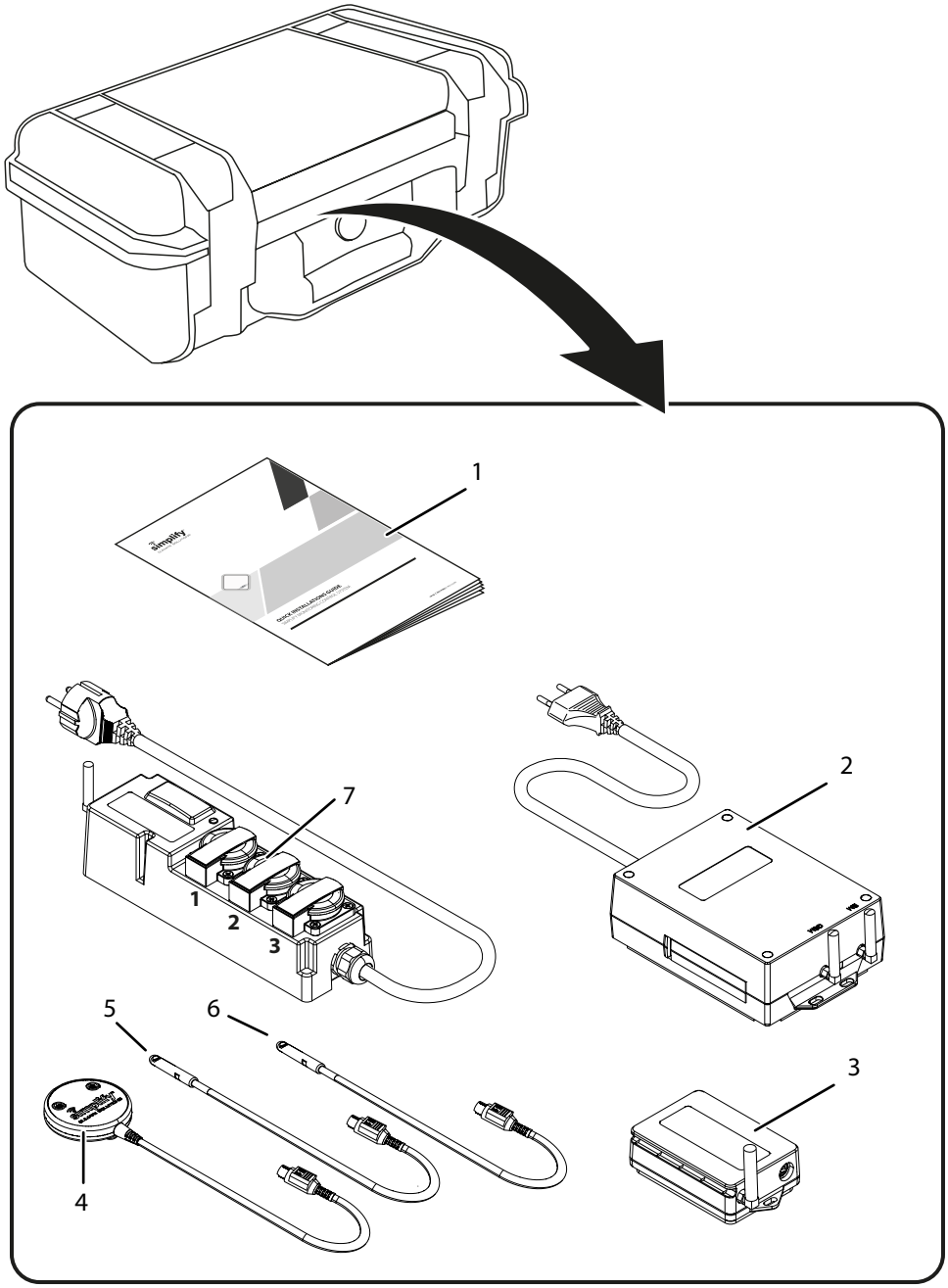

Fig. 2: Composition de la fourniture

1	Manuel d'utilisation	2	Simplify Control Unit
3	Simplify Sensor Box	4	Sonde Simplify Sensor Probe - Resistive
5	Sonde Simplify Sensor Probe - RH/TEMP	6	Sonde Simplify Sensor Probe - IAQ
7	Simplify Relay Box		

Transport et entreposage

Transport

Les batteries et piles au lithium incluses sont soumises à la réglementation sur les marchandises dangereuses (classe 9, teneur en lithium > 1,0 g, < 5,0 g). Lors de l'expédition par des tiers (par ex. transport aérien ou entreprises de transport), les exigences et les marquages spécifiques doivent être respectés. Un expert en matières dangereuses doit être consulté pour la préparation du colis.

Produit	Piles et batteries incluses
Unité de commande	1 batterie lithium-ions 3,7 V 1 pile-bouton au lithium CR2032
Boîtier capteur	1 pile métal-lithium 9 V ≥ 1200 mAh (pour une durée de vie d'au moins 5 ans)

Entreposage

Pour un entreposage optimal, conservez les produits dans leur mallette et observez la température d'entreposage indiquée dans les caractéristiques techniques.

fr

Installation

Exigences générales

La programmation du système s'effectue par l'intermédiaire de l'application Simplify App pour smartphones et tablettes. L'application Simplify App est disponible pour Android à partir de la version 9.0 et pour iOS à partir de la version iOS15.

Lorsque vous disposez la Simplify Control Unit et les autres produits Simplify, assurez-vous qu'une liaison radio soit possible sans problème entre les produits. Tout obstacle tel qu'un mur ou un objet risque de réduire les performances.

INFO

Avant la première utilisation ou après un entreposage de longue durée (≥ 6 mois)

Si vous mettez en service la Simplify Control Unit pour une première utilisation ou après un entreposage de longue durée (≥ 6 mois) :

- Nous vous conseillons d'installer l'appareil ainsi que chaque boîtier Simplify Sensor Box avec sonde Simplify Sensor Probe - RH/TEMP pendant toute une nuit afin que le logiciel de tous les produits puisse être actualisé par l'intermédiaire du Simplify Cloud. Ceci correspond à environ 6 passerelles capteur par Simplify Control Unit en une nuit.
- Chargez complètement la Simplify Control Unit pendant 4 heures.

Si vous constatez que la batterie de la Simplify Control Unit est endommagée, envoyez la Simplify Control Unit à Dantherm A/S aux fins de remplacement.

La pile fournie avec le boîtier Simplify Sensor Box n'est pas rechargeable et doit être remplacée lorsqu'elle est vide. L'autonomie de la pile dépend du type de sonde en mode interrogation standard. Afin qu'une durée de vie de +5 ans soit garantie, utilisez une pile métal-lithium de 9 V d'un minimum de 1 200 mAh. La vidéo ci-après vous montre comment remplacer la pile du boîtier Simplify Sensor Box :
https://www.youtube.com/watch?v=3drKseAWyKs

AVIS

La garantie du produit est annulée si la batterie de la Simplify Control Unit est remplacée par quelqu'un d'autre que Dantherm A/S.

Comment trouver le code QR

Chaque appareil est doté d'un code QR bien visible placé à l'extérieur et permettant son identification par l'intermédiaire de l'application Simplify App. Dans le cas où le code QR apposé à l'extérieur n'est plus lisible, vous pouvez créer un nouveau code QR et le coller sur l'appareil.

1. Pour trouver le numéro de code QR à l'intérieur de l'appareil, voir ci-dessous.
2. Pour trouver un générateur gratuit de codes QR dans Internet, par exemple http://www.barcode-generator.org/
3. Générez un code QR à partir du numéro de code QR.
4. Imprimez le code QR sur une étiquette et collez cette dernière sur l'appareil. Nous vous recommandons d'utiliser les étiquettes n° 3421 ou n° 18033 d'AVERY.

AVIS

Le nouveau code QR doit correspondre au numéro de l'appareil.

Le système ne fonctionne pas si le numéro est erroné.

⚠ DANGER

Risque d'électrocution !

Vous pouvez être gravement blessé en cas d'électrocution.

- Avant d'ouvrir l'appareil, débranchez-le toujours du secteur en retirant la fiche de la prise.

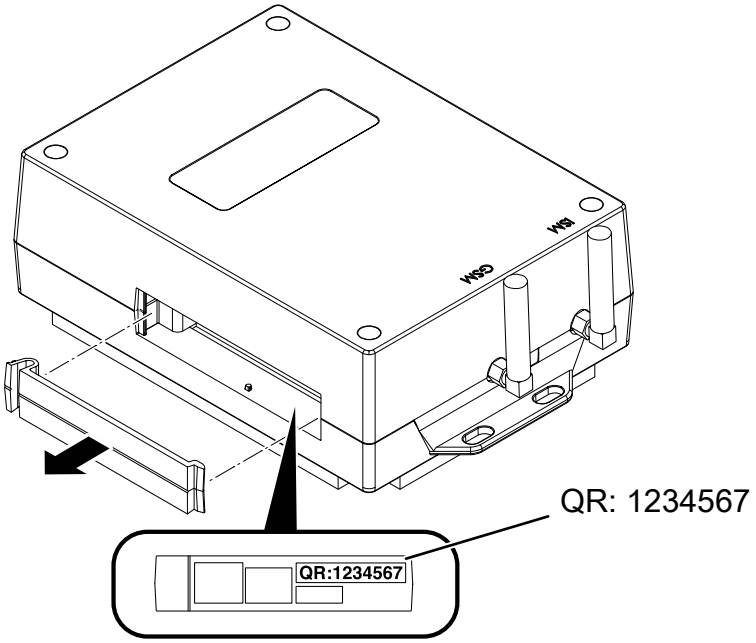

Fig. 3: Numéro de code QR dans la Simplify Control Unit

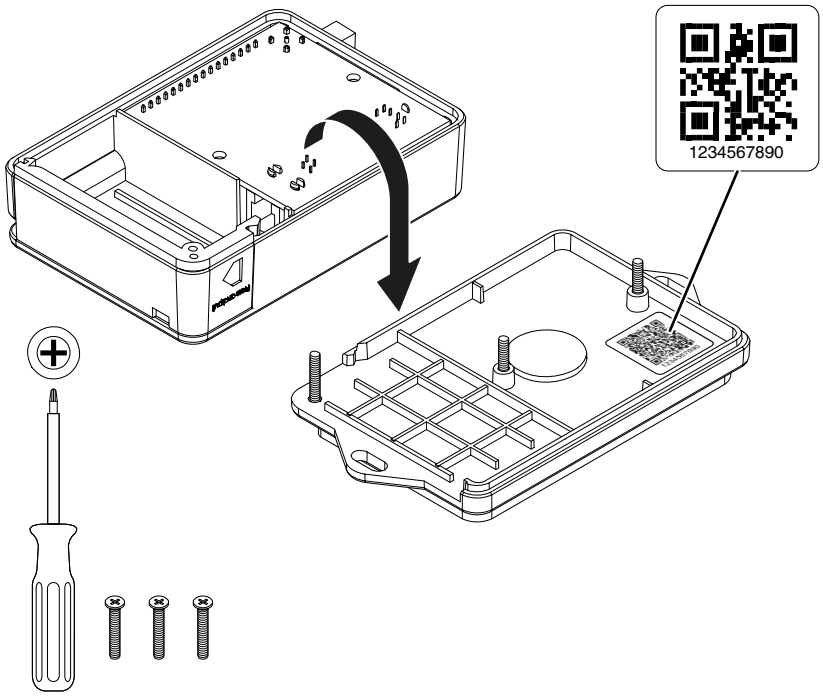

Fig. 4: Numéro de code QR dans le boîtier Simplify Sensor Box / Simplify Integration Box

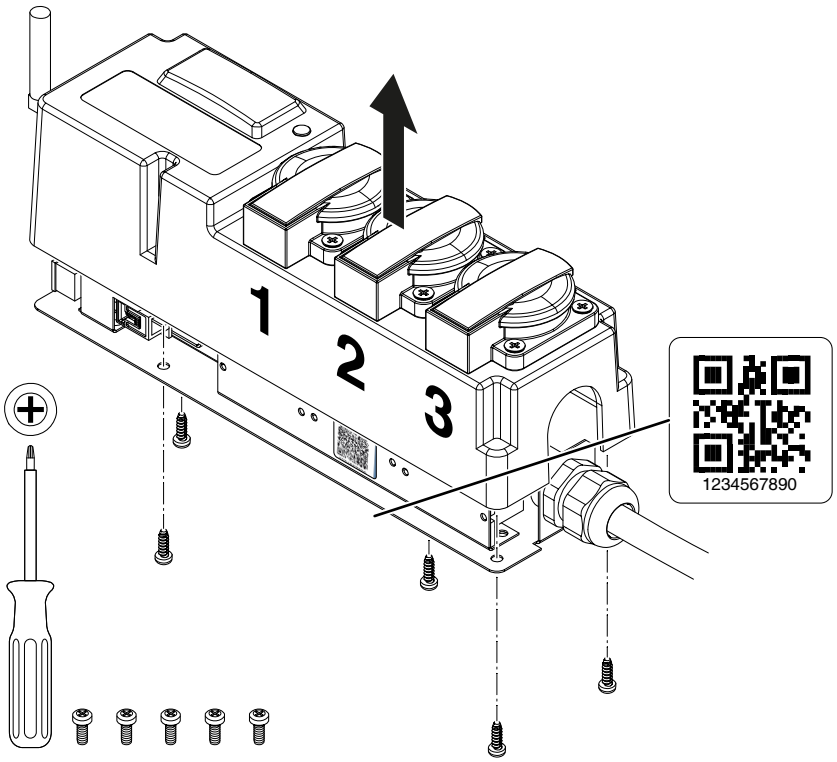

Fig. 5: Numéro de code QR dans le boîtier Simplify Relay Box

Enregistrement des produits

1. Cherchez dans Google Play ou l'App Store l'application Simplify App « Simplify Climate Solutions » et téléchargez-la.
2. Lancez l'application Simplify App et connectez-vous avec vos données utilisateur.

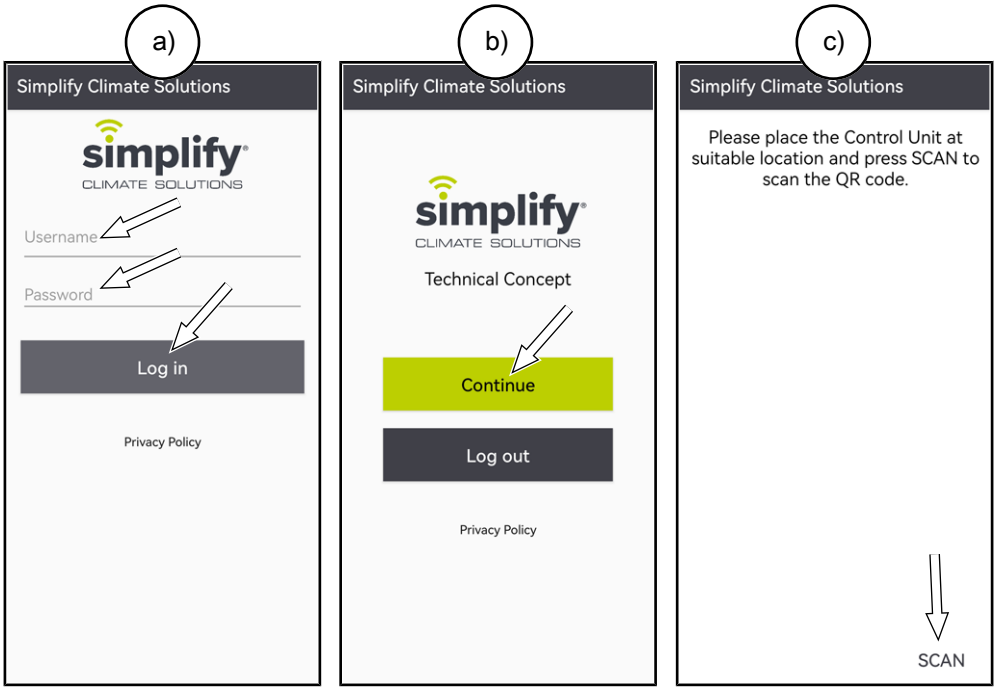

Fig. 6: Connexion à l'application Simplify App

3. Cliquez sur « Continue » puis sur « SCAN ».
4. Dirigez la caméra vers le code QR situé sur la Simplify Control Unit.
   ⇨ « ID » et « Name » s'affichent.

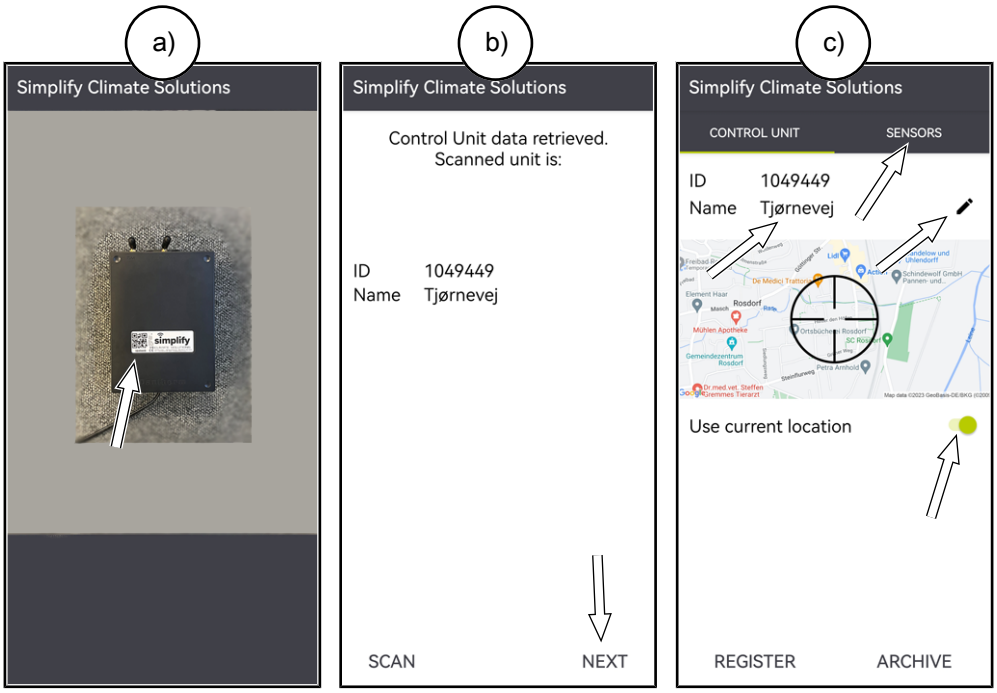

Fig. 7: Scan du code sur la Simplify Control Box

5. Cliquez sur « Next ».

fr

INFO

Si un projet précédent, dans l'application Simplify App, n'a pas été archivé, le nom précédent est affiché au lieu de « Archived ».

- Pour enregistrer le projet précédent, cliquez sur « ARCHIVE ».

6. Marquez la ligne « Name » ou bien, le cas échéant, cliquez sur le crayon.
7. Donnez à la Simplify Control Unit un nom tel que les résultats puissent être affectés ultérieurement, sans équivoque, à ce projet. Notez que le nom ne peut pas comporter plus de 30 caractères.

INFO

Toutes les fonctionnalités de Simplify ne sont utilisables que si la transmission de la position est activée.

- Activez la transmission de la position par l'intermédiaire de l'interrupteur situé sous la carte.

8. Ouvrez l'onglet « SENSORS ». Cliquez sur « ADD » ou sur « + » afin d'ajouter des boîtiers Simplify Sensor Box ou des boîtiers Simplify Relay Box supplémentaires. Scannez et dénommez chaque boîtier Simplify Relay Box et chaque boîtier Simplify Sensor Box.

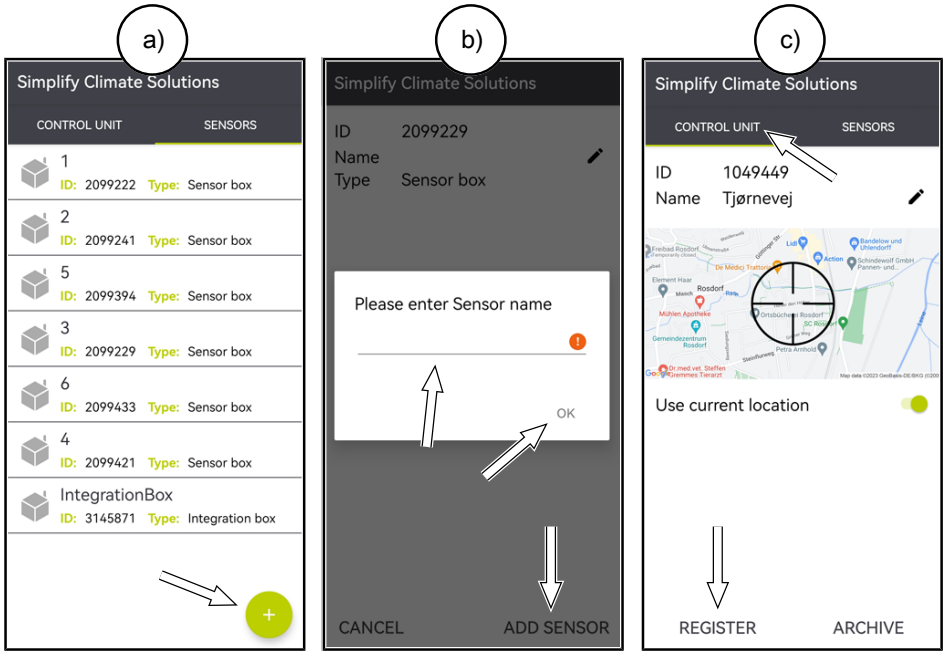

Fig. 8: Ajout de produits Simplify

9. Le cas échéant, raccordez les accessoires supplémentaires (par exemple un déshumidificateur d'air à condensation Dantherm CDT MKII et MKIII avec boîtier Simplify Integration Box) et connectez-les à la Simplify Control Unit.
10. Cliquez sur « CONTROL UNIT » puis sur « REGISTER » pour lancer la procédure d'enregistrement.
    ⇨ Vous avez 12 heures pour achever la procédure d'enregistrement. La liaison GSM est ensuite coupée.

Pour tenter une nouvelle procédure d'enregistrement après écoulement des 12 heures :

1. Débranchez la Simplify Control Unit.
2. Attendez l'extinction de toutes les LEDs.
3. Exécutez la procédure d'enregistrement.
4. Une fois l'enregistrement effectué avec succès, rallumez la Simplify Control Unit.

Positionnement et installation des produits

INFO

Orientez les antennes des appareils à la verticale ou au moins de sorte qu'elles soient dans la même position, et placez les appareils aussi haut que possible afin d'obtenir un maximum de portée. Assurez-vous de la bonne fixation des appareils.

1. Positionnez par exemple la Simplify Control Unit au moyen des aimants situés sur sa face arrière.
2. Branchez la Simplify Control Unit sur une prise secteur et attendez que la LED verte clignote.
   - ⇨ La LED clignote en orange : la Simplify Control Unit cherche un signal Ethernet ou GSM
   - ⇨ La LED est allumée en orange : la Simplify Control Unit est connectée
   - ⇨ La LED clignote en vert : la Simplify Control Unit est prête à être connectée aux appareils
   - ⇨ La LED est allumée en vert : tous les produits scannées sont connectés
3. Raccordez chaque boîtier Simplify Relay Box à une prise dûment protégée et surveillez sa connexion à la Simplify Control Unit.
   - ⇨ 1 bip : boîtier Simplify Relay Box en marche
   - ⇨ 3 bips : boîtier Simplify Relay Box connecté à la Simplify Control Unit
4. Raccordez des appareils à chaque boîtier Simplify Relay Box.
5. Placez, l'une après l'autre, chaque boîtier Simplify Sensor Box.
6. Rétractez le corps du connecteur de la sonde Simplify Sensor Probe et raccordez la sonde Simplify Sensor Probe au boîtier Simplify Sensor Box associé.
   - ⇨ Le boîtier Simplify Sensor Box se met en marche.

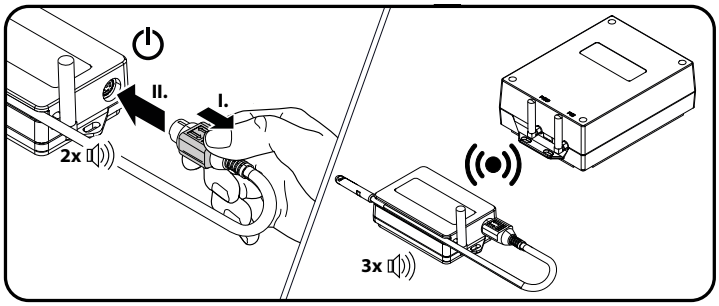

Fig. 9: Mise en marche et connexion du boîtier Simplify Sensor Box

   - ⇨ 2 bips : boîtierSimplify Sensor Box en marche et sonde Simplify Sensor Probe fonctionnelle
   - ⇨ 3 bips : boîtier Simplify Sensor Box connecté
   - ⇨ 1 bip : pile fonctionnelle mais sonde Simplify Sensor Probe défectueuse
   - ⇨ Aucun bip : pile vide ou absente
7. Le cas échéant, raccordez les accessoires supplémentaires (par exemple un déshumidificateur d'air à condensation Dantherm CDT MKII et MKIII avec boîtier Simplify Integration Box) et connectez-les à la Simplify Control Unit.
8. En suivant le lien ci-dessous, vérifiez sur le tableau de bord Simplify Dashboard que tous les produits sont actifs et mesurent correctement.
   - ⇨ https://simplifyclimatesolutions.com

INFO

Il peut s'écouler jusqu'à 10 minutes avant que les produits soient signalés comme actifs (« ACTIVE ») sur le tableau de bord Simplify Dashboard. Les 10 premiers paquets de données sont transmis chaque minute, les suivants à intervalles réglables.

fr

Extension et remplacement de produits en cours d'exploitation

Remplacement d'une sonde Simplify Sensor Probe

Pour remplacer une sonde Simplify Sensor Probe, procédez de la manière suivante :

1. Débranchez la sonde Simplify Sensor Probe du boîtier Simplify Sensor Box.
2. Attendez environ 60 secondes.
3. Branchez la nouvelle sonde Simplify Sensor Probe sur le boîtier Simplify Sensor Box.
   - ⇨ 2 bips : la pile et le capteur sont fonctionnels.
   - ⇨ 3 bips : connexion établie avec la Simplify Control Unit.

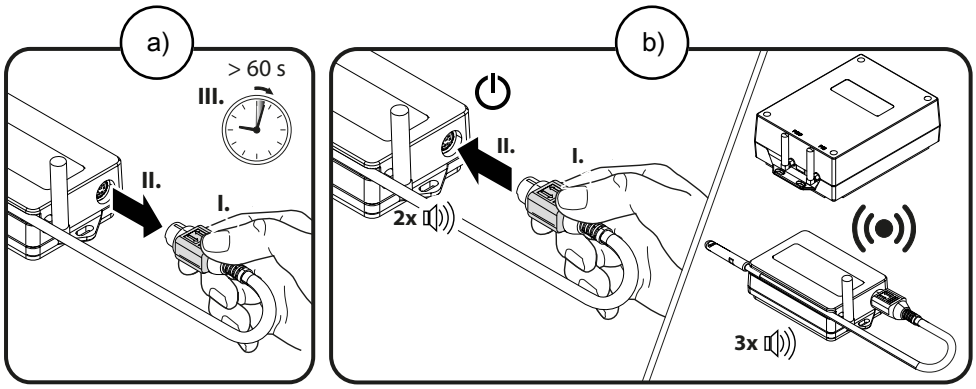

Fig. 10: Remplacement d'une sonde Simplify Sensor Probe

⇨ Le boîtier Simplify Sensor Box est signalé comme « ACTIVE » sur le tableau de bord Simplify Dashboard la prochaine fois que la Simplify Control Unit transmet des données au tableau de bord Simplify Dashboard.

INFO

Si vous changez de type de sonde lorsque vous remplacez la sonde Simplify Sensor Probe, par exemple en passant du type RH/TEMP au type Resistive, le tableau de bord Simplify Dashboard mémorise les données du type précédent dans un affichage produit passif et crée, pour le nouveau type, un nouvel affichage produit actif.

Ouverture du projet dans l'application Simplify App

La condition préalable à l'ajout ou au retrait d'un produit est que le projet en cours soit ouvert dans l'application Simplify App.

1. Scannez le code QR sur la Simplify Control Unit et le boîtier Simplify Sensor Box.
2. Cliquez sur « Next ».
3. Sélectionnez l'onglet « SENSORS ».

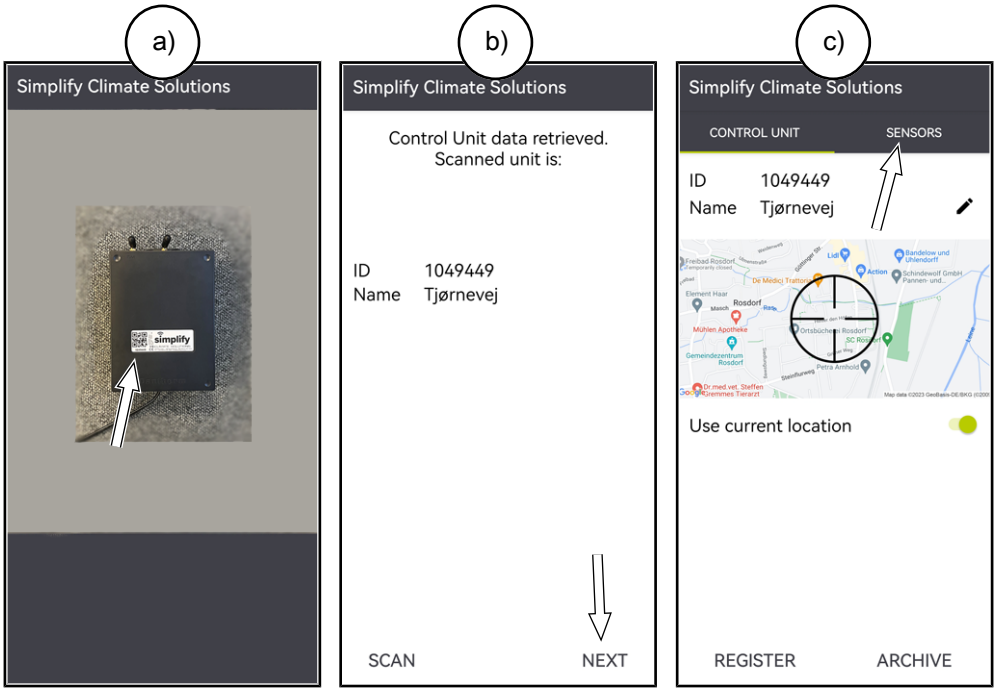

Fig. 11: Accès à la Simplify Control Unit dans l'application Simplify App

fr

Ajout de produits

Pour ajouter un produit Simplify dans un projet en cours, procédez de la manière suivante :

1. Ouvrez le projet dans l'application Simplify App.
2. Cliquez sur « ADD » ou sur « + ».
3. Scannez le code QR du produit Simplify qui doit être ajouté au projet.
4. Donnez un nom au produit Simplify et confirmez avec « Save » ou avec « ADD SENSOR ».
5. Sélectionnez l'onglet « CONTROL UNIT ».
6. Cliquez sur « REGISTER ».

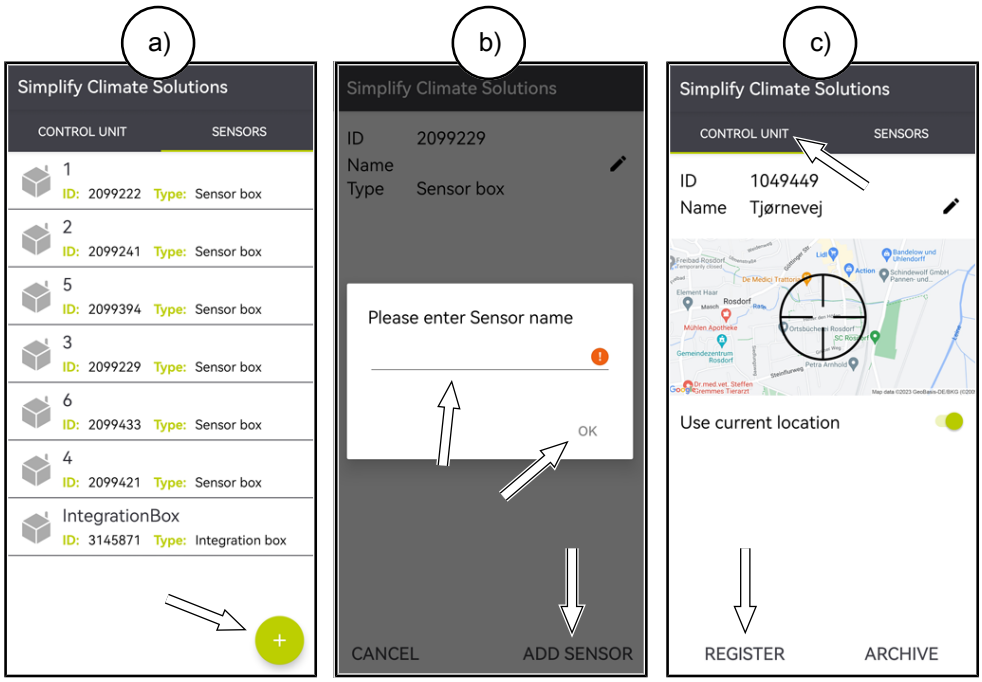

Fig. 12: Ajout d'un produit dans un projet en cours

7. Mise en marche du produit Simplify. Un boîtier Simplify Sensor Box se met en marche lorsque la sonde Simplify Sensor Probe lui est connectée. Un boîtier Simplify Relay Box ou Simplify Integration Box se met en marche lorsqu'il est branché sur le secteur.
   - ⇨ Le produit Simplify est automatiquement connecté après 3 bips sonores.
   - ⇨ Un boîtier Simplify Sensor Box est signalé comme « ACTIVE » sur le tableau de bord Simplify Dashboard la prochaine fois que la Simplify Control Unit transmet des données au tableau de bord Simplify Dashboard.
   - ⇨ Un boîtier Simplify Relay Box ou Simplify Integration Box connecté est immédiatement signalé comme « ACTIVE ».

Retrait d'un produit

Pour retirer un produit Simplify dans un projet en cours, procédez de la manière suivante :

1. Ouvrez le projet dans l'application Simplify App.
2. Cliquez sur la ligne du produit et maintenez la pression jusqu'à ce qu'une fenêtre de sélection s'affiche.
3. Cliquez sur « DELETE ».
4. Sélectionnez l'onglet « CONTROL UNIT ».
5. Cliquez sur « REGISTER ».

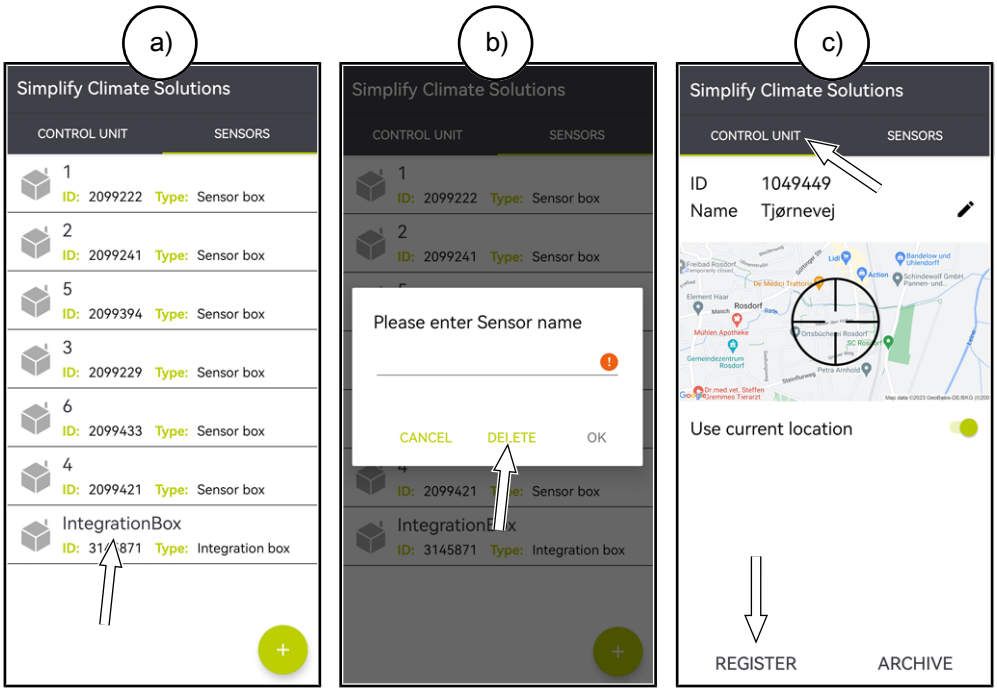

Fig. 13: Retrait d'un produit dans un projet en cours

6. Lorsque vous avez retiré un boîtier Simplify Sensor Box, débranchez la sonde Simplify Sensor Probe.

INFO

Un produit retiré n'est plus visible dans le projet en cours. Après l'archivage, les produits retirés sont affichés dans l'archive.

fr

Utilisation

Présentation

Simplify Dashboard

Le tableau de bord Simplify Dashboard constitue votre interface en ligne. Il vous permet de visualiser les données des produits Simplify. Toutes les installations (projets) connectés peuvent y être visualisés, avec leurs mesures en cours ou archivées. Vous pouvez surveiller les données en ligne, programmer des alarmes, mettre en marche / arrêter des appareils et exporter des données aux fins d'analyse. Après avoir reçu vos données de connexion, vous pouvez vous connecter à l'adresse suivante :
https://simplifyclimatesolutions.com

Le tableau de bord Simplify Dashboard supporte la plupart des navigateurs modernes comme Chrome, Edge, Firefox, Safari. Les écrans sont adaptés aux tablettes et aux smartphones.

Fig. 14: Simplify Dashboard

Le tableau de bord Simplify Dashboard reçoit les données collectées par la Simplify Control Unit. À partir de la première connexion, chaque produit Simplify transmet un paquet de données par minute. Au bout de 10 minutes, l'intervalle entre deux transmissions dépend des réglages effectués dans le tableau de bord Simplify Dashboard. Après chaque transmission de données, le produit Simplify se met en veille.

Mises à hauteur logicielles à travers le nuage Simplify

Lorsque le système Simplify est en ligne, il envoie chaque nuit, automatiquement, au nuage Simplify une requête de mise à hauteur des logiciels.

Écran d'installation

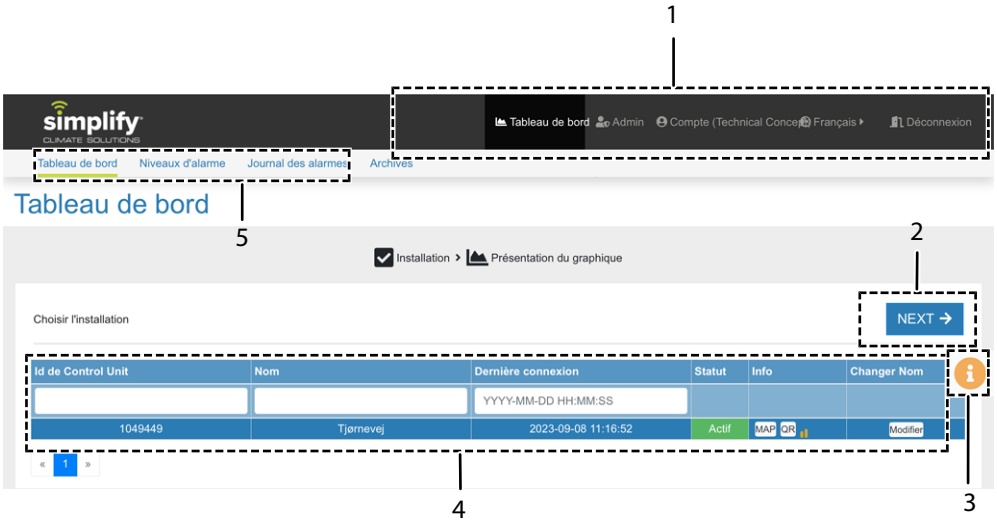

Fig. 15: Écran d'installation

Position	Description
1	Menu principal
2	Ouvre le menu « Présentation du graphique » de la Simplify Control Unit sélectionnée.
3	Info rapide
4	Liste des installations (projets en cours) ou des systèmes Simplify disponibles, connectés à l'utilisateur.
5	Sous-menu

Menu principal

- « Tableau de bord » : ouvre le menu d'accueil.
- « Admin » : ouvre un menu d'administration des comptes. Les utilisateurs ayant des droits administratifs peuvent créer et supprimer des comptes ou modifier les droits des comptes, voir chapitres sur les autres menus. Ce point de menu n'est visible que pour les utilisateurs ayant des droits administratifs.
- « Compte » : ouvre un menu indiquant les détails de votre compte. C'est là que vous pouvez modifier le nom et le mot de passe.
- Langue : change la langue de l'interface utilisateur.
- « Déconnexion » : pour vous déconnecter et terminer la session.

Info rapide

Résume les possibilités de l'écran actuel et fournit de l'aide.

fr

Liste des installations

Affiche une liste des installations/projets liés à l'utilisateur. Vous avez la possibilité de filtrer la liste en fonction de l'ID, du nom ou de la date dans le champ de recherche correspondant. « 449 » dans le champ de recherche « ID » trouve toute Simplify Control Unit dont l'ID contient « 449 ».

1. Sélectionnez un projet et cliquez sur « NEXT ou double-cliquez sur le projet pour ouvrir ce dernier dans l'écran graphique.

Chaque ligne d'un projet indique à droite l'état de la Simplify Control Unit :

État	Signification
« Active » / « Passive »	Indique si la Simplify Control Unit est active ou passive.
[Barres de signal]	Indique la force du signal GSM au moyen de trois barres, trois barres vertes signalant le signal le plus fort.
	Affiche un symbole Ethernet lorsque la Simplify Control Unit est connectée par l'intermédiaire d'Ethernet / d'un LAN.
	Affiche un symbole d'alerte lorsque la Simplify Control Unit n'est plus alimentée que par la batterie tampon.

Des boutons permettent d'activer différentes options :

Bouton	Signification
« MAP »	Ouvre une carte Google avec la position enregistrée pour la Simplify Control Unit. La position est enregistrée au cours de la programmation par l'intermédiaire de l'application Simplify App. Vous pouvez modifier manuellement la position enregistrée en déplaçant le repère et en cliquant sur « Mettre à jour la position ».
« QR »	Indique le code QR de la Simplify Control Unit. Ainsi, vous n'avez pas besoin d'être sur place pour scanner le code QR si, par exemple, vous voulez ajouter un nouveau boîtier Simplify Sensor Box.
« Modifier »	Édite le nom de la Simplify Control Unit.

Sous-menu

Le sous-menu à disposition dans le menu principal « Tableau de bord » (écran d'installation) :

- « Tableau de bord » : ouvre le menu d'accueil.
- « Niveaux d'alarme » : ouvre un menu permettant de créer et de gérer des niveaux d'alarme pour les produits.
- « Journal des alarmes » : ou un menu de visualisation de l'historique des alarmes de vos projets.
- « Archives » : ouvre un menu donnant la liste de tous les projets archivés. Les fonctions sont semblables à celles de l'écran d'accueil, y compris l'écran graphique.

Le sous-menu à disposition dans le menu principal « Admin » :

- « Utilisateurs » : ouvre un menu permettant d'ajouter ou de supprimer des comptes utilisateur.
- « Installations de l'utilisateur » : ouvre un menu permettant d'affecter la Simplify Control Unit à un compte utilisateur. Un compte ne peut avoir accès qu'aux appareils qui lui sont affectés.
- « Aide » : ouvre un menu permettant d'affecter des utilisateurs normaux à des utilisateurs superviseurs. Un utilisateur superviseur est en mesure de visualiser et de gérer les projets d'utilisateurs normaux.

Écran graphique

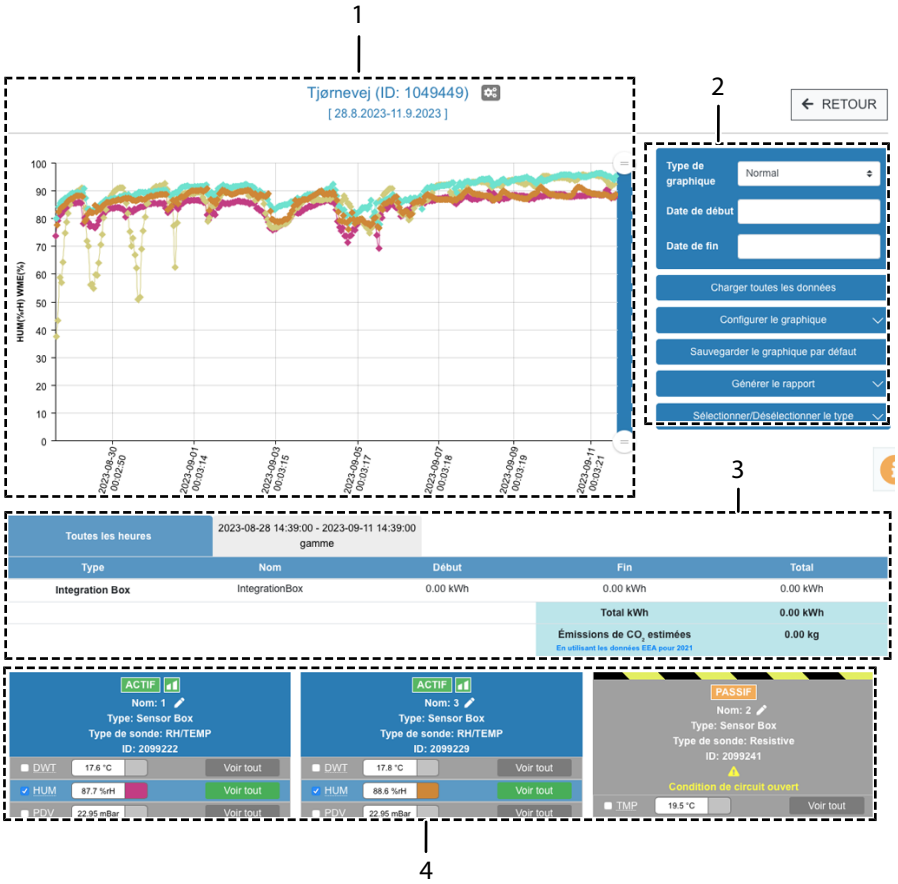

Fig. 16: Vue d'ensemble de l'écran graphique

Position	Description
1	Diagramme Au-dessus du diagramme sont affichés le nom, l'ID et l'intervalle de temps de la Simplify Control Unit. Le diagramme montre l'évolution des mesures des différents produits. En standard, il indique les valeurs de mesure de chacun des boîtiers Simplify Sensor Box. La vue standard peut être modifiée.
2	Paramètres du diagramme
3	Cette zone permet de lire la consommation électrique de chacun des boîtiers Simplify Relay Box et Simplify Integration Box ainsi qu'une estimation des émissions de CO_2 associées. En fonction du lieu de l'installation, les données actuelles de l'AEA (Agence Européenne de l'environnement) servent de base à l'estimation. Vous pouvez faire basculer la vue entre la durée totale du projet et l'intervalle de temps défini plus haut.
4	Vue d'ensemble des produits, voir le chapitre sur l'affichage produit

fr

Abréviations

Abréviation	Description
BATT	Tension pile boîtier capteur [V]
eCO2	Concentration équivalente CO2 [ppm]
DWT	Point de rosée [°C]
GPK	gramme par kilogramme [g/kg]
SET	Valeur de consigne pour l'humidité relative de l'air [%] du déshumidificateur à condensation Dantherm CDT MKII et MKIII (affichage avec boîtier Simplify Integration Box uniquement)
HUM	Humidité relative de l'air [%]
IAQ	Index pour la qualité de l'air dans les locaux intérieurs
MC	Taux d'humidité dans le matériau [%]
OHM	Résistance électrique [MΩ]
PDV	Pression de vapeur saturée [mbar]
PWR	Puissance [kW]
kWh	Énergie en kilowattheures
TMP	Température [°C]
COVT	Concentration totale des émissions de composés organiques volatils [µg/m^3]
WCT	Humidité absolue de l'air [g/m^3]
WME	Équivalent d'humidité du bois [%]

Diagramme

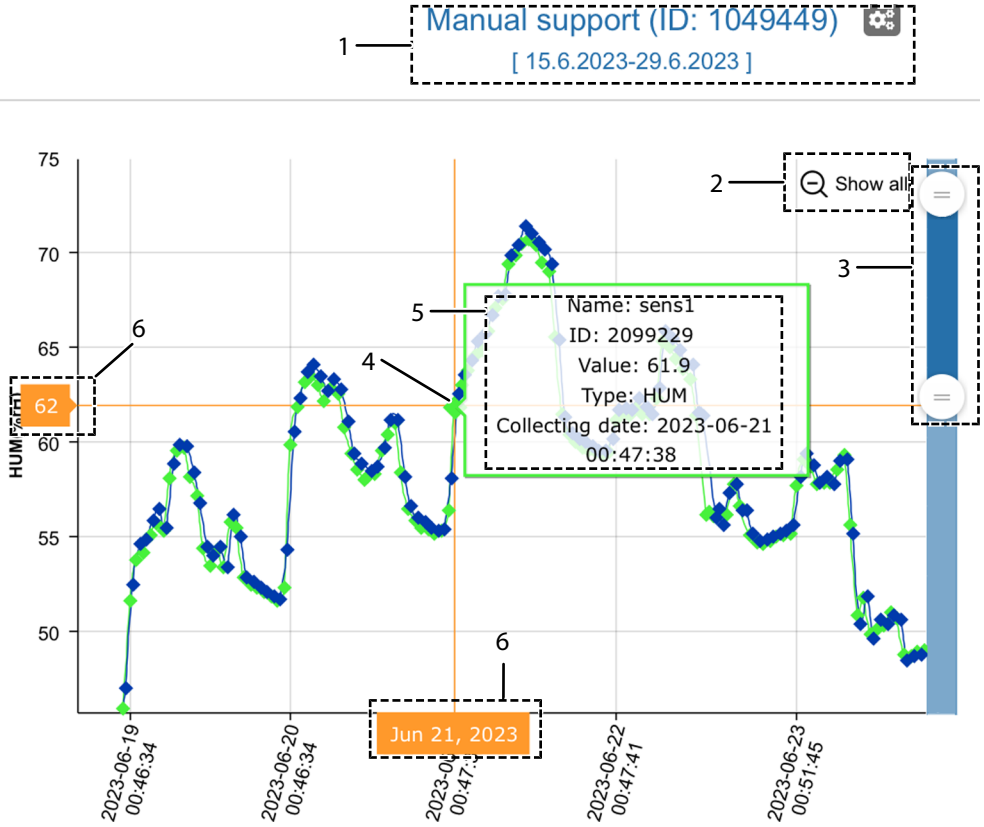

Fig. 17: Vue d'ensemble du diagramme

Position	Description
1	Nom, ID et intervalle de temps de l'installation.
	Symbole réglages : permet la définition d'une fréquence d'interrogation des données plus élevée. L'augmentation de la fréquence d'interrogation entraîne des coûts supplémentaires. La fréquence d'interrogation détermine le nombre de données de mesure par intervalle de temps. L'autonomie de la pile d'un boîtier Simplify Sensor Box dépend de la fréquence d'interrogation et des conditions locales telles que la température ou les interférences avec les signaux radio. Pour une transmission de données toutes les heures, l'autonomie de la pile est d'au moins 5 ans.
2	Annulation du zoom (retour à la vue standard)
3	Curseurs blancs permettant la modification de la quantité des valeurs (axe des y). Vous pouvez déplacer les curseurs blancs vers le haut ou vers le bas. En positionnant le pointeur de la souris entre les curseurs, vous pouvez déplacer l'ensemble de l'intervalle.
4	Position du pointeur de la souris et valeur de mesure détaillée. Pour afficher les détails d'un point de mesure, déplacez le pointeur de la souris sur le diagramme.
5	Détails de la valeur de mesure
6	Intervalle de temps (axe des x) et nombre de valeurs (axe des y) de la position du pointeur de la souris. Pour observer de façon plus précise un intervalle de temps particulier (axe des x), cliquez sur le début de l'intervalle et maintenez le bouton de la souris pressé. Tirez avec la souris aussi loin que vous le désirez.

fr

Paramètres du diagramme

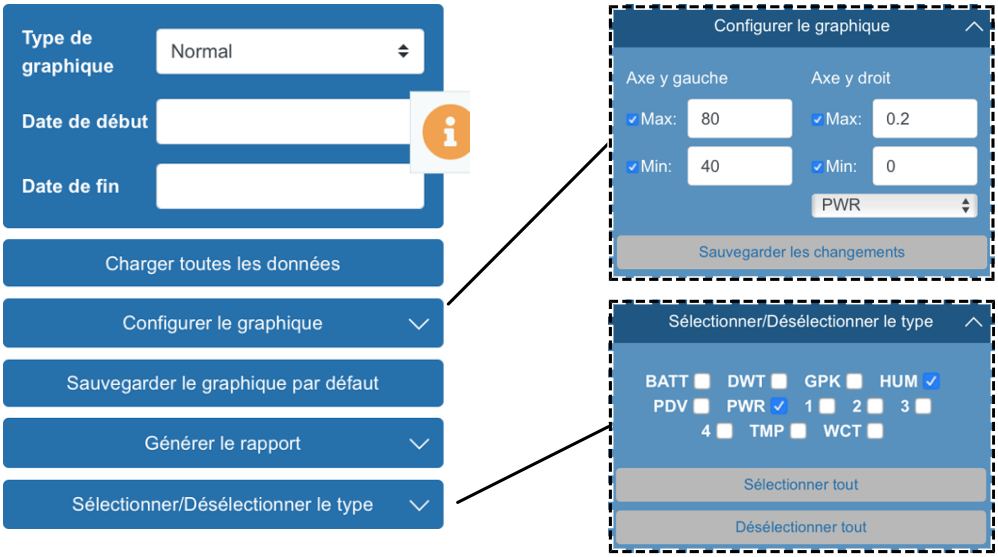

Fig. 18: Paramètres du diagramme

Bouton	Description
« Type de graphique »	Permet de basculer l'affichage entre les valeurs de mesure normales et les moyennes journalières et mensuelles.
« Date de début »	Modifie le point de départ de l'intervalle de temps affiché (axe des x).
« Date de fin »	Modifie le point d'arrivée de l'intervalle de temps affiché (axe des y).
« Charger toutes les données"/„Charger les données des 2 dernières semaines »	Passe en revue les affichages de toutes les données des dernières 2 semaines.
« Configurer le graphique »	Ouvre les réglages pour le maximum et le minimum des valeurs affichées (axe des y). Si vous faites afficher plusieurs grandeurs, vous pouvez afficher à droite et à gauche différentes échelles.
« Sauvgarder le graphique par défaut »	Enregistre les grandeurs actuellement à l'écran en tant que réglage standard. En cas de reconnexion avec le même utilisateur, vos réglages personnels seront automatiquement appliqués.
« Générer le rapport »	Exporte les données actuellement affichées des produits sélectionnés au format éditable Excel et Word.
« Sélectionner/Désélectionner le type »	Ouvre une liste de grandeurs. Vous pouvez cocher ou décocher les cases afin d'afficher ou d'occulter simultanément les grandeurs pour tous les produits.

Pour régler différemment les échelles des valeurs (axe des y) à gauche et à droite :

✓ L'affichage d'au moins deux grandeurs est activé.

1. Cliquez sur « Configurer le graphique ».
2. Activez la coche à côté du champ de saisie et modifiez le nombre. Définissez de cette manière le nombre de valeurs de gauche et de droite (axe des y).
3. Sélectionnez les grandeurs de l'échelle de droite sous les champs de saisie.
4. Confirmez les modifications en cliquant sur « Sauvgarder les changements ».

Affichage produit de l'écran graphique

Généralités

La description ci-après concerne les affichages produit du menu « Présentation du graphique ». La partie supérieure de l'affichage produit indique l'état, le nom, le type et l'ID du produit. La partie inférieure comporte des éléments de commande permettant de modifier les valeurs affichées. Pour certains produits, des éléments de commande et un programmateur horaire sont disponibles pour l'activation/la désactivation du produit.

Symbole	Description
	Symbole crayon : permet de modifier le nom.
	Symbole enregistrement : enregistre les modifications.
X	annule les modifications.
	Symbole alarme technique : le produit présente un problème technique. Un texte de description du défaut s'affiche en-dessous du symbole (voir page 37).
	Symbole info produit : s'affiche lorsque vous passez au-dessus du symbole avec la souris. Exemple : La grandeur « MC » (degré d'humidité du matériau) indique une sécheresse anormale. Contrôlez le positionnement et les réglages de la sonde Simplify Sensor Probe.
ACTIF	Le produit est actif et transmet des données.
PASSIF	Le produit est passif et ne transmet pas de donnée.
Barres	Force du signal radio entre la Simplify Control Unit et le produit : 2 barres vertes indiquent un signal optimal.
ON	Produit ou prise secteur en marche.
OFF	Produit ou prise secteur désactivé(e).
	Affichage de l'index pour la qualité de l'air (« IQA »). La couleur visible le plus à droite indique la valeur de mesure actuelle (voir tableau ci-dessous).

Couleur	Index IQA	COVT [mg/m³]	Qualité de l'air	Remarque
Vert	< 2	< 0,3	Très bonne	Valeur idéale
Vert clair	2 – 3	0,3 – 1,0	Bonne	Uniquement si la valeur limite n'est pas dépassée.
Jaune	3 – 4	1,0 – 3,0	Moyenne	Aération requise. Si possible, identifiez la source. Il n'est pas recommandé de séjourner plus d'un an.
Orange	4 – 5	3,0 – 10,0	Plutôt mauvaise	Identifiez la source et augmentez l'aération. Il n'est pas recommandé de séjourner plus d'un mois.
Rouge	≥ 5	> 10.0	Mauvaise	Conditions non tolérables. Tout séjour est à éviter ou au moins à réduire au minimum.

Tab. 1: Affichage de l'index pour la qualité de l'air

fr

Affichage produit du boîtier Simplify Sensor Box

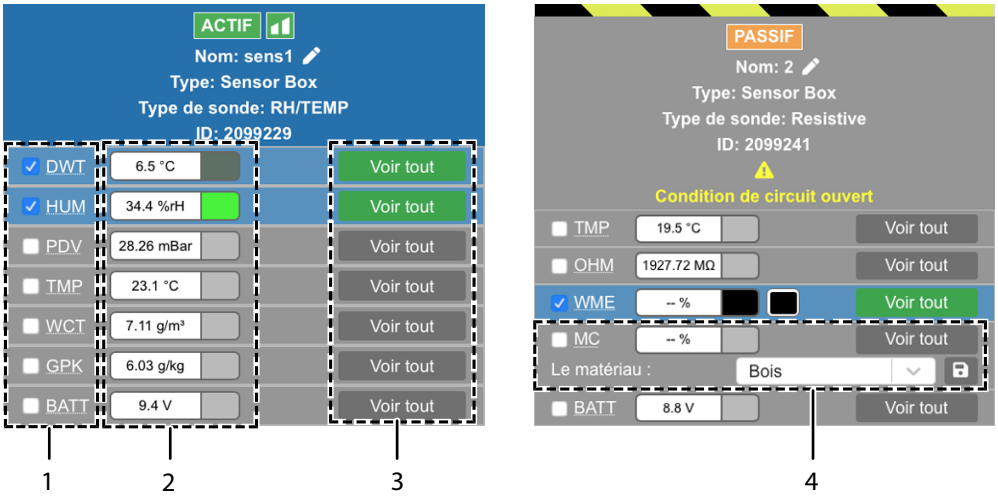

Fig. 19: Affichage produit du boîtier Simplify Sensor Box avec versions de sonde Simplify Sensor Probe

Les éléments de commande sont répartis en 3 colonnes :

- À gauche : les grandeurs (1)
  - Indique une liste des grandeurs affichables. Les grandeurs à disposition dépendent de la sonde Simplify Sensor Probe raccordée.
  - Vous pouvez passer avec la souris sur une abréviation pour voir la description de la grandeur concernée. Les grandeurs sont décrites dans le chapitre correspondant du menu « Présentation du graphique ».
  - Vous pouvez cocher ou décocher les cases situées à côté des grandeurs afin d'afficher ou d'occulter celles-ci dans le diagramme.
- Au milieu : les valeurs de mesure (2)
  - Affiche les valeurs de mesure transmises en dernier lieu.
  - Indique la couleur de la grandeur dans le diagramme, si la case est cochée. L'affectation de couleurs toutes différentes est automatique.
  - Vous pouvez cliquer sur une couleur afin de la modifier. La modification est enregistrée durablement pour l'utilisateur.
- À droite : « Voir tout » (3)
  - Ouvre un dialogue avec la liste des valeurs de mesure pour la grandeur. Les valeurs les plus récentes sont affichées en premier lieu.
  - Le dialogue vous permet, en bas, de définir la date de début et la date de fin et d'afficher ainsi certains jours.
  - Date de début : premier jour dont les valeurs de mesure doivent être affichées.
  - Date de fin : premier jour dont les valeurs de mesure ne doivent pas être affichées.
  - Ainsi, si vous voulez, par exemple, observer le 5/1/23, vous devez définir comme date de fin le 6/1/23 (un jour plus tard).

La grandeur « MC » (4) (taux d'humidité dans le matériau) permet de définir le matériau au sein duquel le taux d'humidité doit être mesuré. Sont à disposition :

- le bois
- l'enduit
- la brique
- le mortier de ciment
- la couche de chape
- le béton

Affichage produit du boîtier Simplify Integration Box

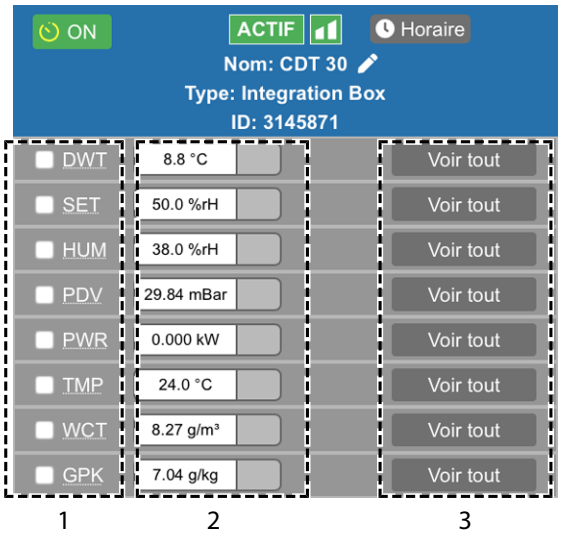

Fig. 20: Affichage produit du boîtier Simplify Integration Box

Vous pouvez activer ou désactiver le boîtier Simplify Integration Box (et de ce fait le CDT MKII/MKIII) en cliquant sur le bouton vert (« OFF » / « ON ») et en confirmant dans le dialogue qui s'affiche. La modification sera prise en compte au prochain transfert de données (en général au cours des 10 minutes suivantes).

Vous pouvez également établir un programme horaire d'activation/désactivation en cliquant sur le bouton « Horaire ». Pour plus de détails, reportez-vous à la description du programme horaire plus bas.

Les autres éléments de commande sont répartis en 3 colonnes :

- À gauche : les grandeurs (1)
- Au milieu : les valeurs de mesure (2)
- À droite : « Voir tout » (3)

Pour plus de détails reportez-vous à la description du boîtier Simplify Sensor Box.

fr

Affichage produit du boîtier Simplify Relay Box

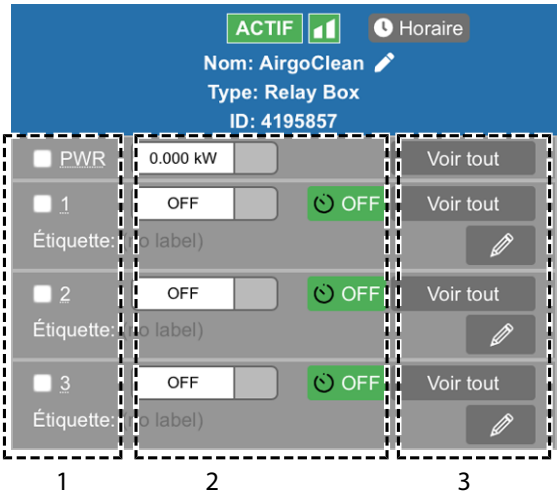

Fig. 21: Affichage produit du boîtier Simplify Relay Box

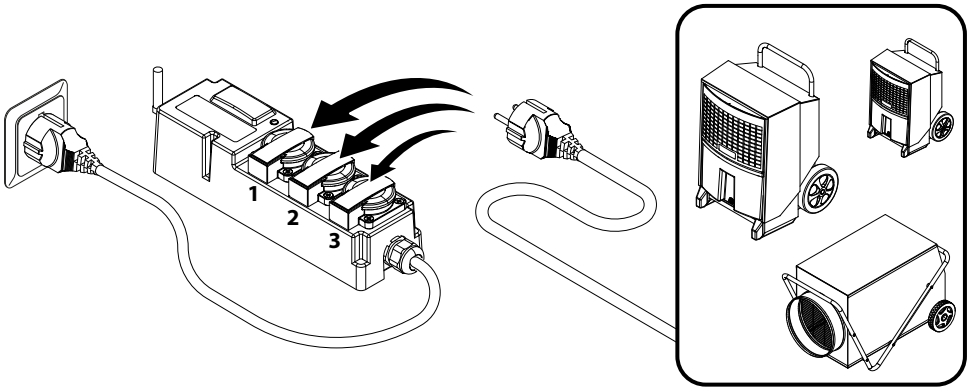

Fig. 22: Numérotation des prises du boîtier Simplify Relay Box

Les éléments de commande sont répartis en gros en 3 colonnes :

- À gauche : les grandeurs (1)
  - Indique les grandeurs pour la consommation électrique totale ainsi que l'état de chaque prise. La numérotation des prises correspond à l'illustration ci-dessus.
  - Vous pouvez cocher ou décocher les cases situées à côté des grandeurs afin d'afficher ou d'occulter celles-ci dans le diagramme.
  - Indique la désignation de la prise, le cas échéant.
- Au milieu : les valeurs de mesure (2)
  - Affiche les valeurs de mesure transmises en dernier lieu. Pour chaque prise, la seule mesure consiste à savoir si, dans le tableau de bord Simplify Dashboard, elle est activée (« ON » =1) ou désactivée (« OFF » =2).
  - Comme pour le boîtier Simplify Sensor Box, des couleurs peuvent être affichées et enregistrées.
  - Vous pouvez activer ou désactiver chaque prise en cliquant sur le bouton vert (« OFF » / « ON ») et en confirmant dans le dialogue qui s'affiche. La modification sera prise en compte au prochain transfert de données (en général au cours des 10 minutes suivantes). Vous pouvez également établir un programme horaire d'activation/désactivation en cliquant sur le bouton « Horaire ». Pour plus de détails, reportez-vous à la description du programme horaire plus bas.
- À droite : « Voir tout » et édition de la désignation (3)
  - « Voir tout » fonctionne de la manière décrite pour le boîtier Simplify Sensor Box.
  - Le symbole crayon vous permet de modifier la désignation des prises.

Programme horaire

Vous pouvez établir un programme horaire pour les produits suivants :

- Boîtier Simplify Relay Box (produits branchés sur les prises)
- Boîtier Simplify CC 4 Box (produits branchés sur les prises)
- Simplify Integration Box

Le programme définit les moments où les produits ou les prises doivent être **désactivés**.

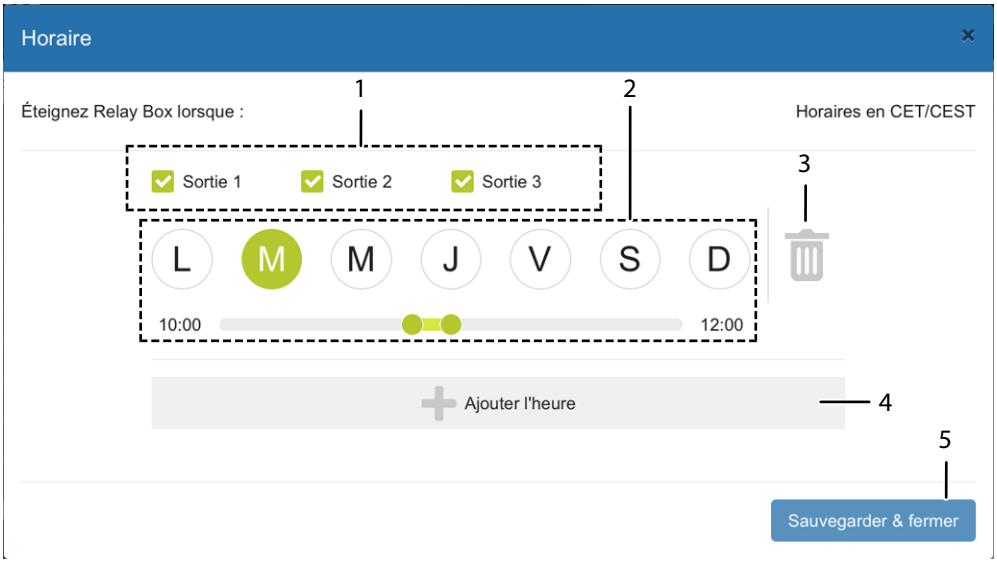

Fig. 23: Dialogue « Horaire »

Position	Description
1	Définit les prises concernées par la programmation. Le boîtier Simplify Integration Box n'affiche aucune prise.
2	Un exemple de programmation du programme horaire.
3	Supprime la programmation située à gauche du symbole.
4	Ajoute une programmation supplémentaire.
5	Enregistrement des modifications et fermeture.

Une programmation du programme horaire propose les possibilités suivantes :

- Jour de la semaine : vous pouvez marquer les jours de la semaine pour lesquels la programmation doit s'appliquer. La programmation est valable pour les jours de la semaine marqués en vert.
- Période : vous pouvez programmer l'heure par l'intermédiaire des curseurs. Vous pouvez pousser le curseur au-delà de 24h00 afin de définir une heure du jour suivant.
  - vert : désactivé
  - gris : activé

fr

Alarmes

Menu « Niveaux d'alarme »

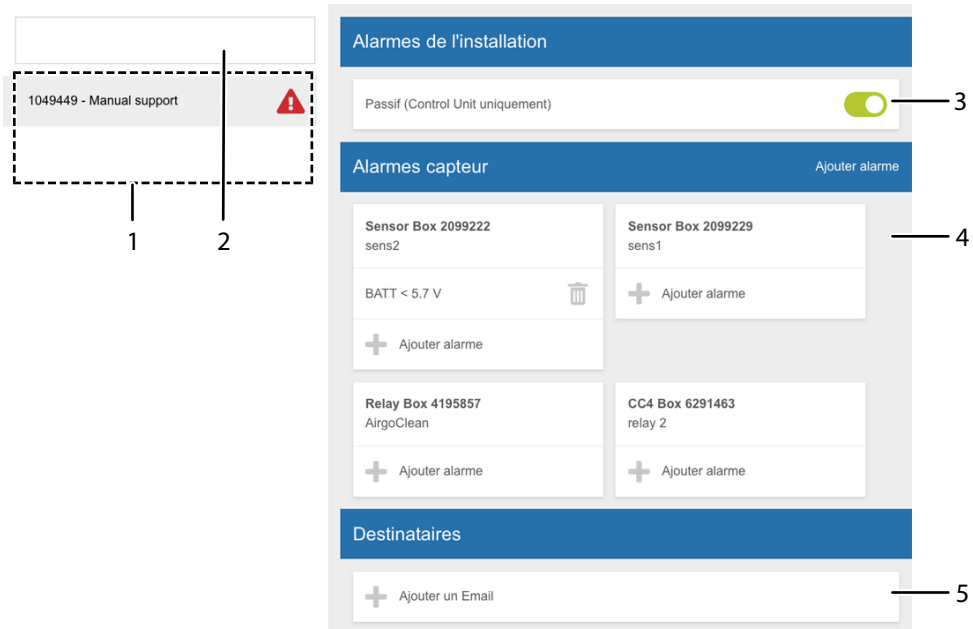

Fig. 24: Vue d'ensemble du menu « Niveaux d'alarme »

Position	Description
1	Liste des projets disponibles Un symbole d'alerte est affiché à côté du nom du projet si, par exemple, aucun destinataire n'est renseigné pour le message d'alarme. Vous pouvez pointer avec la souris sur le symbole d'alerte pour obtenir la raison précise.
2	Champ de recherche pour le filtrage de la liste des projets
3	Alarme pour l'état passif de la Simplify Control Unit sélectionnée. Vous pouvez activer et désactiver l'alarme.
4	Liste des produits connectés et de leurs alarmes
5	Liste des destinataires des messages d'alarme
« + »	Ajout d'une alarme ou d'un destinataire
Symbole corbeille	Suppression d'une alarme ou d'un destinataire
Symbole crayon	Modification du destinataire

Vous pouvez ici définir des alarmes pour différents produits de vos projets en cours. Le champ de recherche vous permet de filtrer la liste en fonction de l'ID ou du nom d'une Simplify Control Unit déterminée. En cliquant sur une Simplify Control Unit, vous faites apparaître à droite une liste des alarmes pour les produits connectés.

Dés que les conditions d'une alarme sont réunies, les destinataires inscrits reçoivent un e-mail. Une alarme déclenchée envoie un courriel au maximum toutes les 8 heures, même si l'alarme est constamment présente. Pour ajouter un destinataire, procédez de la manière suivante :

1. Cliquez sur « + » dans la liste des destinataires.
2. Entrez une adresse e-mail valide.
3. Confirmez au moyen du symbole enregistrement.

En fonction des produits, seuls certains types d'alarme peuvent être définis. Vous pouvez définir une alarme de telle sorte qu'elle serve d'alerte ou de signal de fin d'un processus. Le type d'alarme « PWR » peut être utilisé avec le boîtier Simplify Relay Box, par exemple, pour détecter l'activation ou la désactivation d'un appareil. Le type d'alarme « Passif » se déclenche lorsque le produit reçoit l'état passif, par exemple après avoir été débranché. Pour ajouter une alarme, procédez de la manière suivante :

1. Cliquez sur « + » en-dessous du produit souhaité ou sur Ajouter alarme dans l'en-tête de la liste des produits.
   - ⇨ « + » : présélection du produit dans le nouveau dialogue
   - ⇨ « Ajouter alarme » : pas de présélection dans le nouveau dialogue

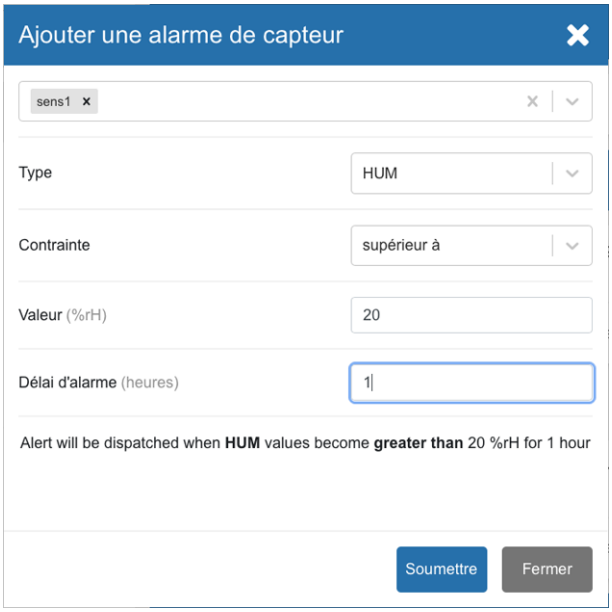

Fig. 25: Dialogue pour l'ajout d'une alarme

2. Dans le champ de recherche du haut, ajoutez 1 ou plusieurs produits, au besoin. Vous pouvez définir des alarmes pour plusieurs produits simultanément. Au moins un produit doit être sélectionné.
3. Choisissez un type d'alarme autorisé pour les produits sélectionnés. Un signal d'alerte rouge s'affiche dans le cas où le type d'alarme choisi n'est pas autorisé.
4. Définissez le déclencheur de l'alarme, dans la mesure du possible. Les définitions disponibles dépendent du type d'alarme. Par exemple, le type d'alarme « Passif » déclenche lorsque le produit reste trop longtemps à l'état passif.
   - ⇨ « Contrainte » : la condition est que la valeur soit inférieure au seuil (« inférieur à ») ou supérieure au seuil (« supérieur à »).
   - ⇨ « Valeur » : valeur de seuil
   - ⇨ « Délai d'alarme » : durée pendant laquelle la condition doit être remplie avant que l'alarme ne se déclenche.
5. Confirmez avec « Soumettre ». La confirmation ne peut intervenir avant que tous les champs requis ne soient renseignés.

Menu « Journal des alarmes »

Fig. 26: Vue d'ensemble du menu « Journal des alarmes »

Le menu « Journal des alarmes » vous permet de visualiser et de filtrer l'historique des alarmes de votre projet.

1. (1) Sélectionnez un projet dans le champ de recherche.
2. (2) Sélectionnez immédiatement en-dessous du champ de recherche la variante de filtre.
3. (3) Utilisez le filtre pour filtrer en fonction de différentes données : ID, nom, type d'alarme ou période de temps.

Gestion

Menu « Admin »

C'est dans le menu « Admin » que vous pouvez administrer les utilisateurs. Simplify Climate Solutions vous offre trois types d'utilisateur dotés chacun de droits différents :

- « Company User » : un utilisateur administrateur, pouvant créer et supprimer des utilisateurs dotés de différents rôles. Il affecte chaque projet (chaque Simplify Control Unit) à un utilisateur et adjoint les utilisateurs normaux à un supérieur hiérarchique.

INFO

Le nom et le mot de passe pour un « Company User » sont attribués exclusivement par Dantherm A/S.

- « Supervisor » : nom d'utilisateur d'un supérieur hiérarchique qui peut gérer, ajouter et supprimer des utilisateurs lui étant affectés. Il peut affecter ses projets aux utilisateurs qui lui sont affectés et avoir accès aux projets des utilisateurs qui lui sont affectés.
- « User » : un utilisateur normal ayant accès uniquement aux projets qui lui sont affectés. Chaque utilisateur peut être affecté à un supérieur hiérarchique et un seul.

Sous-menu « Utilisateurs »

Affiche une vue d'ensemble de tous les utilisateurs et de leurs rôles respectifs.

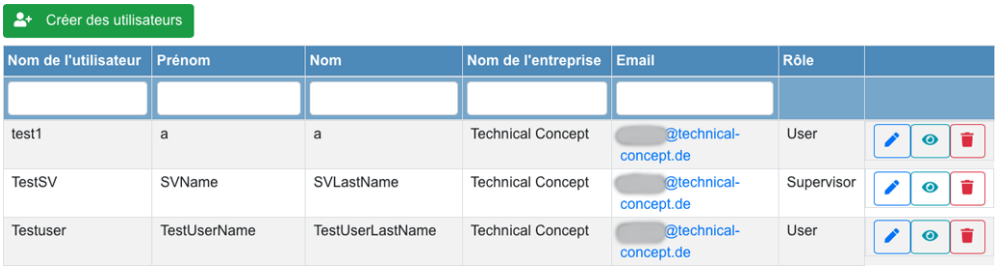

Fig. 27: Sous-menu « Utilisateurs »

- Utilisez les filtres pour filtrer en fonction de différentes données : nom d'utilisateur, nom, prénom, entreprise, e-mail.
- À droite, les boutons vous permettent respectivement de modifier le nom d'utilisateur, d'en visualiser les détails ou de le supprimer.
- Grâce au bouton « Create Users » (Création utilisateur), vous pouvez créer de nouveaux utilisateurs et leur affecter un rôle.

Sous-menu « Installations de l'utilisateur »

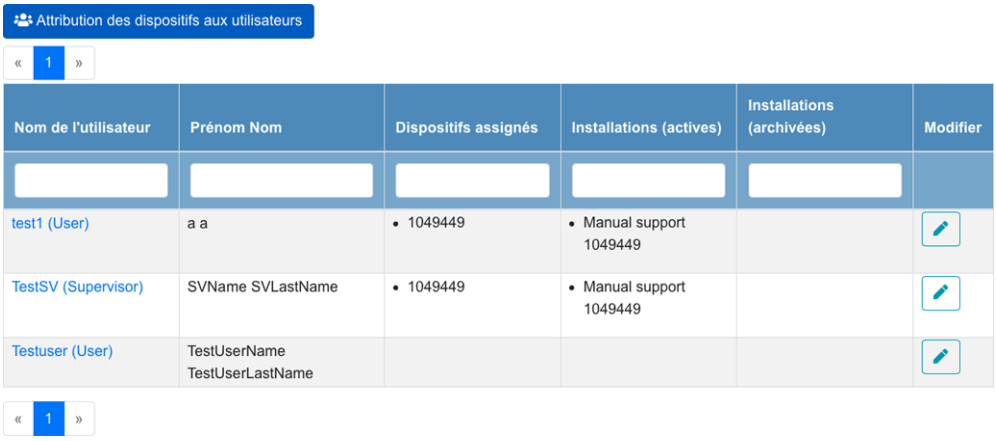

Fig. 28: Sous-menu « Installations de l'utilisateur »

Affiche une vue d'ensemble des utilisateurs et de chacune des Simplify Control Unit qui leurs sont affectées.

- Utilisez les filtres pour filtrer en fonction de différentes données : nom d'utilisateur, nom, prénom, Simplify Control Unit affectée.
- Un clic sur le nom d'utilisateur vous permet de visualiser d'autres détails sur l'utilisateur.
- Avec le symbole crayon situé tout à droite, vous pouvez gérer les projets affectés à cet utilisateur. Vous avez alors les possibilités suivantes :
  - Dans le champ de recherche, vous pouvez ajouter une Simplify Control Unit ou la supprimer.
  - Le bouton « Mise à jour » vous permet d'enregistrer les modifications.
  - Vous pouvez revenir en arrière avec le bouton situé au-dessus des champs de recherche.

Sous-menu « Aide »

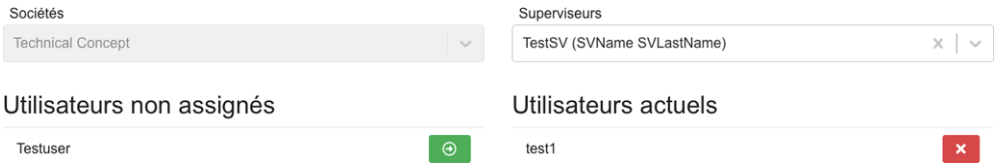

Fig. 29: Sous-menu « Aide »

Affiche une liste des utilisateurs normaux qui ne sont affectés à aucun supérieur hiérarchique.

1. En haut à droite, vous pouvez sélectionner un Supervisor. Une liste des utilisateurs qui lui sont affectés est alors affichée.
2. Vous pouvez cliquer sur la flèche verte située à côté d'un utilisateur pour affecter celui-ci.
3. Vous pouvez cliquer sur le « X » rouge afin de supprimer l'affectation de l'utilisateur.

INFO

Pour toute information complémentaire concernant les divers niveaux utilisateur, contactez Dantherm A/S.

fr

Recherche des défauts et dépannage

Messages sur le tableau de bord Tableau de bord

Message d'alarme	Cause	Mesure correctrice
« Bac d'eau plein »	Le réservoir d'eau du déshumidificateur à condensation CDT MKII ou MKIII est plein.	Videz le réservoir d'eau.
« Alarme technique »	La LED rouge du déshumidificateur à condensation CDT MKII ou MKIII est allumée.	Débranchez le déshumidificateur à condensation du secteur et recherchez les raisons possibles dans la documentation technique de l'appareil.
« Erreur du sonde »	La sonde Simplify Sensor Probe est défectueuse ou incorrectement connectée.	Branchez à nouveau la sonde Simplify Sensor Probe sur le boîtier Simplify Sensor Box.
		Remplacez la sonde Simplify Sensor Probe.
« Acclimatation »	La sonde Simplify Sensor Probe - IAQ est en phase d'acclimatation à l'environnement.	Aucune action requise. L'acclimatation fait partie du fonctionnement normal (par exemple aux fins de calibrage). Aucune valeur de mesure n'est enregistrée pendant l'acclimatation. La durée restante est indiquée par l'intermédiaire d'une info produit.
« Résistance hors de portée »	La sonde Simplify Sensor Probe - Resistive se trouve en-dehors de la plage de mesure.	Il peut se produire que les valeurs quittent la plage de mesure, même en fonctionnement normal. Il est bon, cependant, de faire contrôler l'installation.
		Assurez-vous que la sonde Simplify Sensor Probe soit correctement positionnée et à l'abri d'influences indésirables de l'environnement.
« Condition de circuit ouvert »	Un court-circuit est présent entre les pointes de mesure de la sonde Simplify Sensor Probe - Resistive.	Contrôlez la sonde Simplify Sensor Probe sur place.
« Anormalement sec »	La sonde Simplify Sensor Probe - Resistive est inhabituellement sèche. Le taux d'humidité dans le matériau ne peut pas être déterminé.	Assurez-vous que la définition du matériau est correcte dans l'affichage produit, grandeur « MC ».

Élimination des défauts

Problème	Cause	Mesure correctrice
La Simplify Control Unit n'est pas reliée au réseau GSM. La LED clignote en orange.	Mauvaise qualité ou absence du signal GSM	Placez la Simplify Control Unit à un endroit où le signal GSM est plus fort ou bien raccordez la Simplify Control Unit à un réseau Ethernet ou LAN.
La Simplify Control Unit ne clignote pas en vert après la mise en route.	La Simplify Control Unit n'a pas encore reçu de données de la part du nuage Simplify Cloud.	Attendez quelques minutes.
	Pas de connexion réseau.	Basculez entre liaison Ethernet et liaison GSM.
	Aucun produit n'a été programmé sur la Simplify Control Unit.	Utilisez l'application Simplify App pour ajouter des produits. Enregistrez les modifications.
La LED verte de la Simplify Control Unit n'est pas allumée en permanence.	Certains produits n'ont pas encore envoyé de données.	Contrôlez l'état sur le tableau de bord Simplify Dashboard.
		Rebranchez la sonde Simplify Sensor Probe sur chaque boîtier Simplify Sensor Box.
La LED rouge de la Simplify Control Unit est allumée	Pas de tension secteur, batterie tampon active.	Assurez-vous que l'appareil est bien raccordé à l'alimentation électrique.
La LED rouge de la Simplify Control Unit clignote	La batterie tampon ne fonctionne pas.	Envoyez l'appareil à Dantherm A/S pour faire remplacer la batterie.
Le boîtier Simplify Relay Box ne mesure pas la consommation d'énergie ou le fait incorrectement.	Mauvaise qualité ou absence de signal entre le boîtier Simplify Relay Box et la Simplify Control Unit.	Positionnez les produits autrement. Veillez à ce qu'aucun obstacle tel qu'un mur ou des objets ne gêne la propagation du signal.
		Attendez que les 3 bips confirment la connexion.
		Contrôlez la liaison sur le tableau de bord Simplify Dashboard.
La LED rouge du boîtier Simplify Relay Box est allumée.	Le boîtier Simplify Relay Box est en surcharge.	Débranchez au moins un appareil du boîtier Simplify Relay Box. Utilisez au moins un boîtier Simplify Relay Box pour les appareils distants.
Le boîtier Simplify Sensor Box ne fonctionne pas correctement ou est signalé sur le tableau de bord Simplify Dashboard comme passif. Il est clair que le boîtier Simplify Sensor Box transmet des données erronées au tableau de bord Simplify Dashboard.	La sonde Simplify Sensor Probe est défectueuse ou incorrectement connectée. Le boîtier Simplify Sensor Box n'est pas connecté à la Simplify Control Unit.	Branchez à nouveau la sonde Simplify Sensor Probe sur le boîtier Simplify Sensor Box.
		Si vous n'entendez qu'un seul bip, c'est que la sonde Simplify Sensor Probe est défectueuse. Remplacez-la.
		Si vous n'entendez que deux bips, essayez de placer le produit à un autre emplacement.
		Si des données erronées continuent à être transmises, remplacez la sonde Simplify Sensor Probe.

Problème	Cause	Mesure correctrice
Aucun signal ne se fait entendre au moment du branchement de la sonde Simplify Sensor Probe sur le boîtier Simplify Sensor Box.	La pile est vide ou défectueuse.	Remplacez la pile du boîtier Simplify Sensor Box.
Le déshumidificateur d'air à condensation Dantherm CDT MKII ou MKIII ne démarre pas ou s'arrête de fonctionner.	La portée de la Simplify Control Unit jusqu'au boîtier Simplify Integration Box dans le déshumidificateur a été dépassée.	Contrôlez, sur le tableau de bord Simplify Dashboard, le signal entre les deux produits. Le cas échéant, positionnez les produits autrement.
L'application Simplify App ne fonctionne pas.	L'application Simplify App doit être actualisée.	Consultez Google Play ou l'Apple Store pour savoir si une mise à jour est disponible et, si c'est le cas, effectuez-la.
	Le smartphone / la tablette utilise une version plus ancienne que Android 5.1 / iOS 5.	Actualisez la version d'Android / d'iOS sur votre smartphone / votre tablette à la version 5.1 / iOS 10 ou supérieure.
	Place mémoire disponible insuffisante.	Vérifiez que votre smartphone / votre tablette dispose d'un espace mémoire interne suffisant.
	Pas de réseau GSM.	Vérifiez que la réception du signal GSM est suffisante sur votre smartphone / votre tablette.
	Les autorisations nécessaires n'ont pas été attribuées.	Autorisez l'application Simplify App à accéder à votre caméra et à votre géolocalisation. Au besoin, ré-installez l'application Simplify pour une nouvelle demande d'autorisation d'accès.
Les programmes horaires définis pour les boîtiers Simplify Relay Box ou Simplify Integration Box ne fonctionnent pas	Les autorisations nécessaires n'ont pas été attribuées.	Autorisez l'application Simplify App à accéder à votre géolocalisation. Au besoin, ré-installez l'application Simplify pour une nouvelle demande d'autorisation d'accès.

Achèvement du projet

INFO

Décharge des piles et des batteries

Le boîtier Simplify Sensor Box continue de fonctionner tant que la sonde Simplify Sensor Probe n'est pas débranchée.

La Simplify Control Unit continue de fonctionner sur sa batterie tampon en l'absence de tension d'alimentation, tant que le projet n'est pas archivé par l'intermédiaire de l'application Simplify App.

- Exécutez toutes les étapes décrites ci-dessous afin de ne pas décharger inutilement les piles et les batteries.

Archivage

Lorsqu'un projet est terminé, il doit être archivé à l'aide de l'application Simplify App.

1. Scannez le code QR de la Simplify Control Unit et cliquez dans l'application Simplify App sur « ARCHIVE » (archivage).

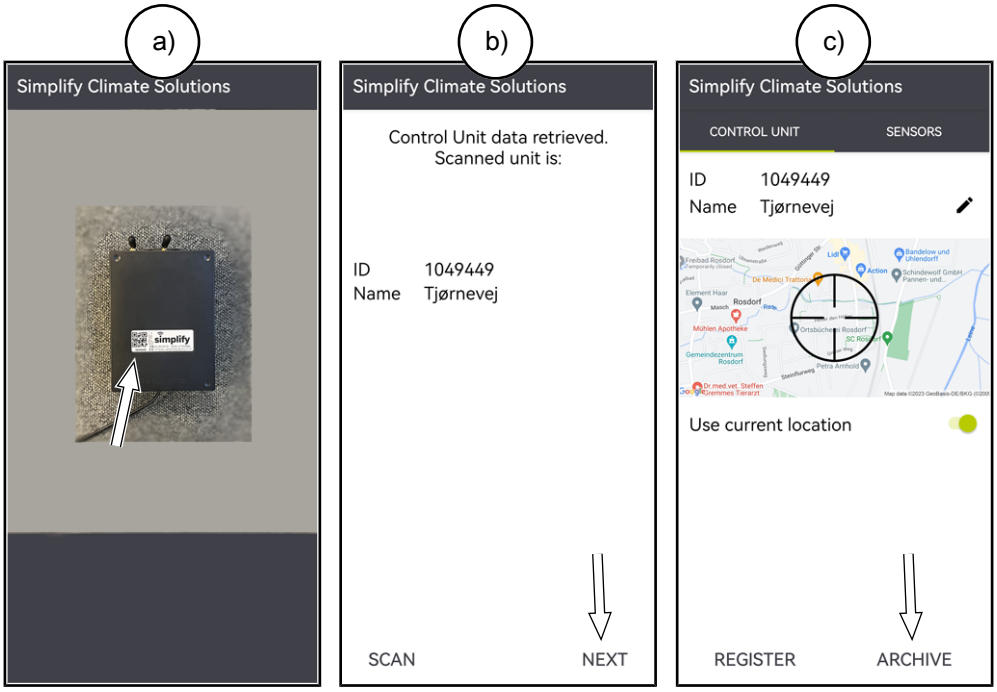

Fig. 30: Archivage d'un projet

⇨ Le Simplify Control Unit est mise hors service à travers le « nuage » au bout d'un maximum de 10 minutes.

⇨ Vous pouvez vérifier la réussite de l'archivage sur le tableau de bord Simplify Dashboard :
https://simplifyclimatesolutions.com

Si vous omettez d'archiver un projet, la série de mesures suivante concernant ce projet se poursuit et une distinction est difficile à opérer sur le tableau de bord Simplify Dashboard. Tous les projets archivés sont accessibles séparément à travers le menu « Archives ».

fr

Récupération des produits

1. Débranchez les Simplify Control Unit et les boîtiers relais de la prise secteur.
2. Débranchez tous les autres produits et rassemblez-les. Débranchez chaque sonde Simplify Sensor Probe de chaque boîtier Simplify Sensor Box. À cette fin, rétractez le corps du connecteur avant de le débrancher.

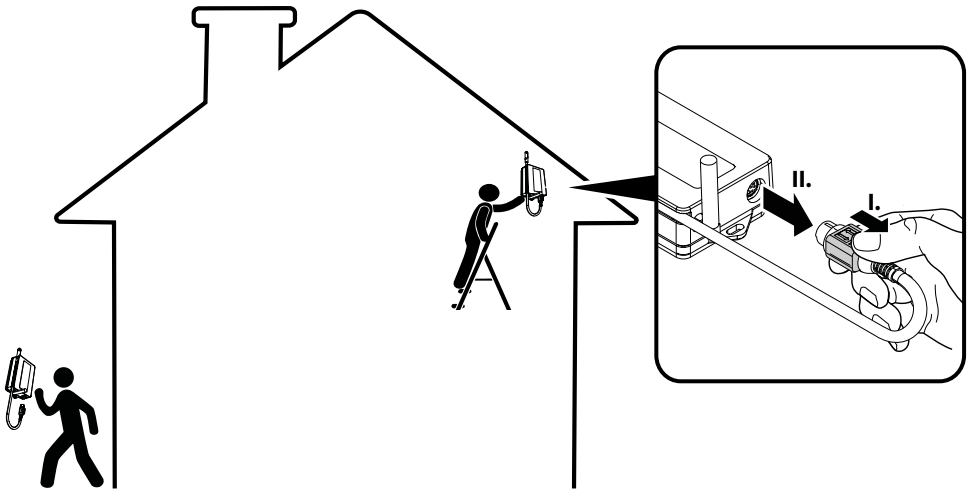

Fig. 31: Arrêtez le(s) boîtier(s) Simplify Sensor Box.

3. Rangez tous les produits dans la mallette.

Élimination

Remarques générales

La Simplify Control Unit et les boîtiers Simplify Sensor Box contiennent des piles et des batteries. Celles-ci doivent être extraites avant l'élimination des boîtiers.

Les piles usagées et les batteries ne doivent pas être jetées avec les ordures ménagères, mais être éliminées de façon correcte et conforme à la directive européenne 2006/66/CE DU PARLEMENT ET DU CONSEIL EUROPEEN du 6 septembre 2006 relative aux piles et aux batteries. Veuillez éliminer les piles et les batteries conformément aux dispositions légales en vigueur.

Le pictogramme représentant une poubelle barrée, apposé sur un appareil électrique ou électronique, signifie que celui-ci ne doit pas être éliminé en fin de vie avec les ordures ménagères. Des points de collecte gratuits pour les appareils électriques ou électroniques usagés sont à votre disposition à proximité de chez vous. Les autorités de votre ville ou de votre commune peuvent vous en fournir les adresses. La collecte séparée des appareils électriques et électroniques usagés permet leur réutilisation éventuelle, le recyclage des matériaux constitutifs et les autres formes de recyclage tout en évitant les conséquences négatives pour l'environnement et la santé des produits dangereux qu'ils sont susceptibles de contenir.

Démontage

⚠ DANGER

Risque d'électrocution !

Vous pouvez être gravement blessé en cas d'électrocution.

- Avant d'ouvrir la Simplify Control Unit, débranchez-la du secteur en retirant la fiche secteur de la prise secteur.

L'extraction de la pile du boîtier Simplify Sensor Box vous est montrée dans la vidéo : https://www.youtube.com/watch?v=3drKseAWyKs

fr

Annexe

Données techniques

Simplify Control Unit

Spécifications	Unité	Valeur
Alimentation électrique	VAC	85-265
	Hz	50-60
Puissance absorbée	W	2,7
Batterie tampon	VDC	3,7
Fréquence GSM	MHz	850/900/1 800/1 900
Classe GPRS		12
Puissance max. d'émission ISM (Tx)	mW	10
Bande de fréquence ISM (Tx/Rx)	MHz	868
Indice de protection		IP 54
Température de stockage	°C	-40 - +60
Température de fonctionnement	°C	-20 - +60
Ethernet		RJ45
Modbus RS485		RJ45

Simplify Sensor Box

Spécifications	Unité	Valeur
Tension pile	VDC	9
Consommation de courant en veille	µA	4,5
Intensité en cours de transmission de données (Tx)	mA	12
Puissance max. d'émission ISM (Tx)	mW	10
Bande de fréquence ISM (Tx/Rx)	MHz	868
Indice de protection		IP 54
Température de stockage	°C	-40 - +60
Température de fonctionnement	°C	-20 - +60
Autonomie de la pile pour une fréquence d'interrogation standard et sonde Simplify Sensor Probe - RH/TEMP raccordée	Années	+5

Simplify Relay Box

Spécifications	Unité	Valeur
Alimentation électrique	VAC	184-264
	Hz	50
Intensité maximum	A	16
Puissance max. d'émission ISM (Tx)	mW	10
Bande de fréquence ISM (Tx/Rx)	MHz	868
Indice de protection		IP 54
Température de stockage	°C	-40 - +60
Température de fonctionnement	°C	-20 - +60

Simplify CC 4 Box

Spécifications	Unité	Valeur
Alimentation électrique	VAC	207-253
Intensité maximum	A	16 UK : 13 CH : 10
Puissance max. d'émission ISM (Tx)	mW	10
Bande de fréquence ISM (Tx/Rx)	MHz	868
Indice de protection		IP 54
Température de stockage	°C	-40 - +60
Température de fonctionnement	°C	-20 - +60

Sonde Simplify Sensor Probe - RH/TEMP

Spécifications	Unité	Valeur
Tension	VDC	3,3
Courant	mA	1,5
Puissance	mW	5
Plage de mesure humidité relative de l'air	% HR	0-100
Tolérance humidité relative de l'air	% HR	+/– 2
Résolution humidité relative de l'air	% HR	0,1
Plage de mesure température	°C	-40 - +100
Tolérance température	°C	+/– 0,2
Résolution température	°C	0,1
Indice de protection pointe de mesure		IP 67

Sonde Simplify Sensor Probe - IAQ

Spécifications	Unité	Valeur
Tension	VDC	3,3
Intensité (active/en veille)	mA	5,2/0,000450
Puissance	mW	0,16
Plage de mesure COVT	µg/m^3	0-20 000
Tolérance COVT	µg/m^3	1
Résolution COVT	µg/m^3	1
Plage de mesure eCO2	ppm	400-5 000
Tolérance eCO2	ppm	+/– 25%
Résolution eCO2	ppm	1
Plage de mesure indice	IAQ	0 - +5
Tolérance indice	IAQ	+/– 0,1
Résolution indice	IAQ	0,1
Température de stockage	°C	-40 - +125
Température de fonctionnement	°C	-50 - +125
Indice de protection pointe de mesure		IP 67

fr

Sonde Simplify Sensor Probe - Resistive

Spécifications	Unité	Valeur
Tension	VDC	3,3
Courant	mA	10
Puissance	mW	33
Plage de mesure équivalent humidité du bois	%	0 ... ≥30
Tolérance équivalent humidité du bois	%	+/– 1
Résolution équivalent humidité du bois	%	1
Plage de mesure température	°C	-40 - +100
Tolérance température de 0 à 50 °C	°C	+/– 1
Résolution température	°C	0,1
Indice de protection pointe de mesure		IP 67

Simplify Integration Box

Spécifications	Unité	Valeur
Tension	VDC	9-18
Intensité en cours de transmission / de réception de données (Tx/Rx)	mA	12/5
Puissance max. d'émission ISM (Tx)	mW	10
Bande de fréquence ISM (Tx/Rx)	MHz	868
Indice de protection		IP 54
Température de stockage	°C	-40 - +60
Température de fonctionnement	°C	-20 - +60

Indices de protection IP

IP 54 :
protégé contre la poussière : de petites quantités de poussières peuvent pénétrer dans le produit sans toutefois avoir d'influence négative sur ses fonctionnalités.
Protégé contre les éclaboussures : le produit est protégé contre les éclaboussures venant de toutes les directions.

IP 67 :
étanche à la poussière : aucune poussière ne peut pénétrer dans le produit.
Immersion brève dans l'eau : le produit peut être immergé dans l'eau à une profondeur d'1 m jusqu'à 30 minutes.

Dimensions

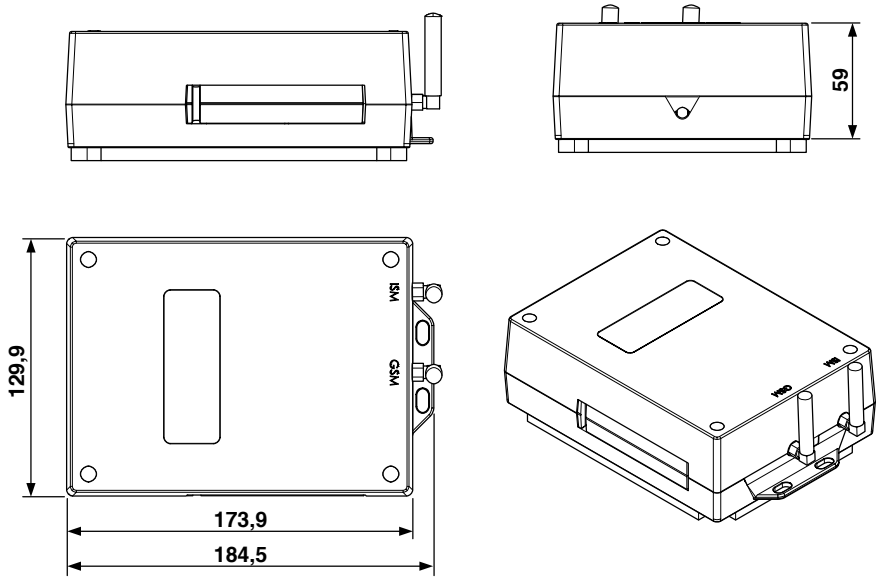

Fig. 32: Dimensions de la Simplify Control Unit (en mm)

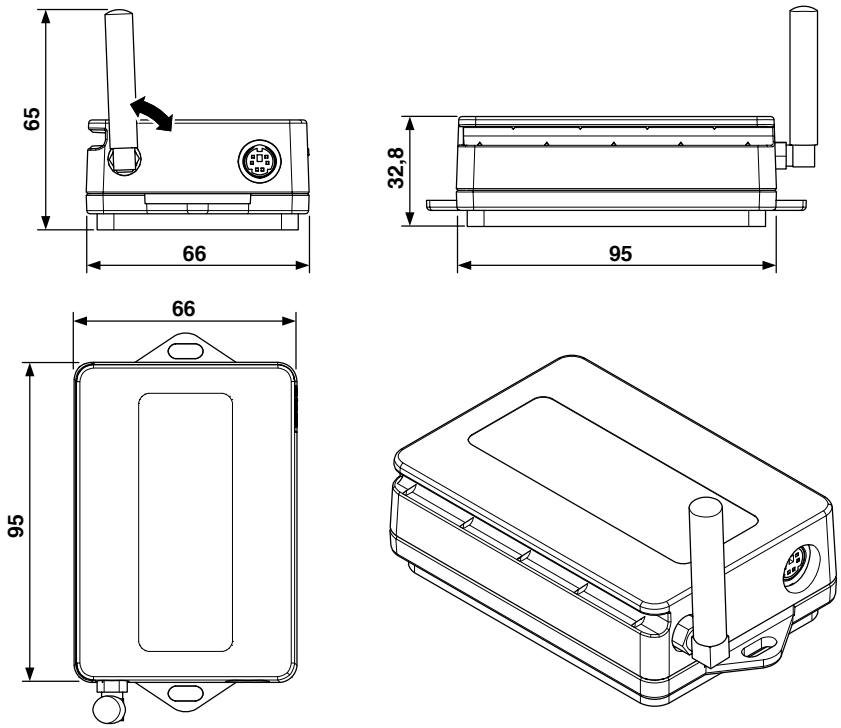

Fig. 33: Dimensions du boîtier Simplify Sensor Box (en mm)

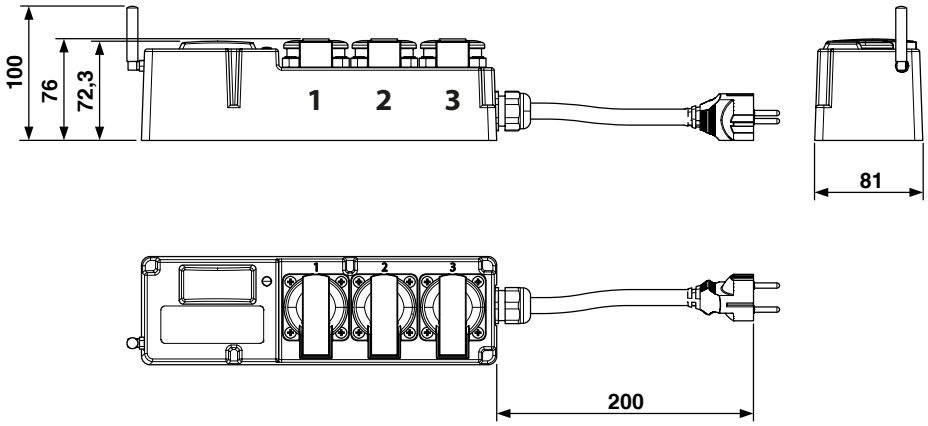

Fig. 34: Dimensions du boîtier Simplify Relay Box (en mm)

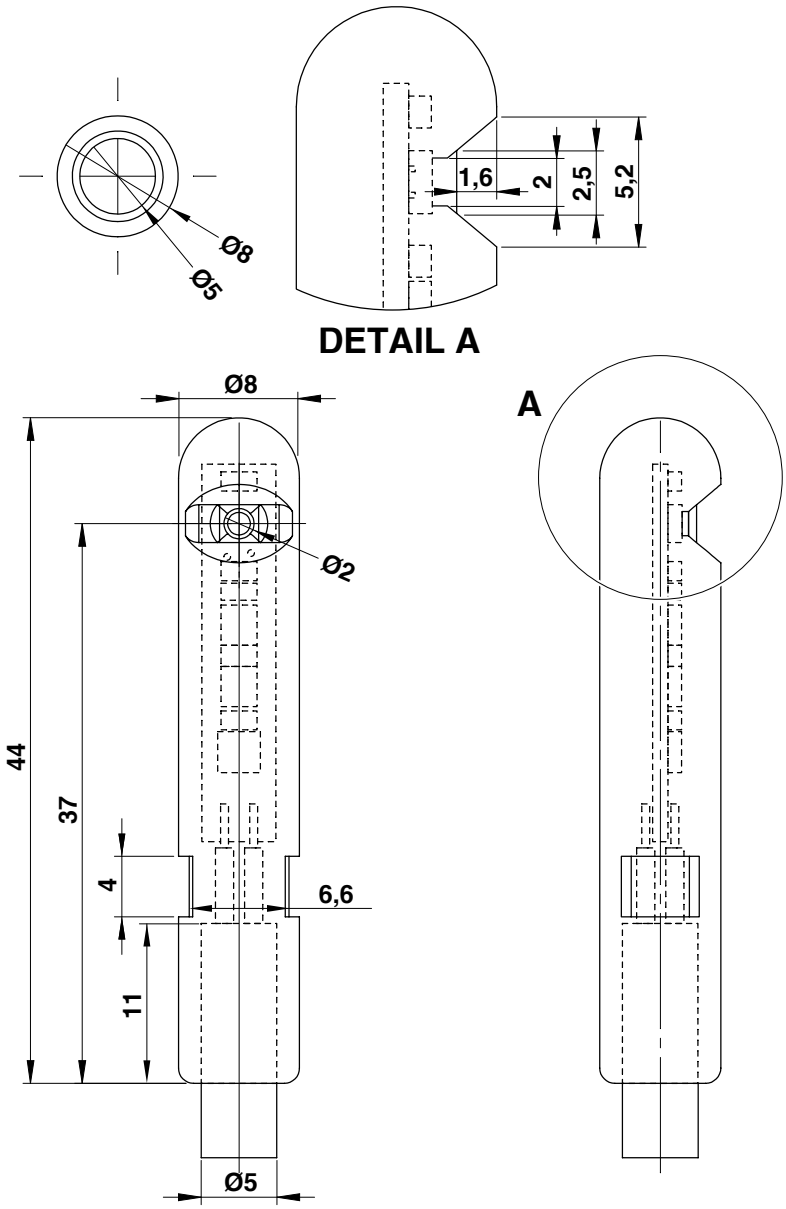

Fig. 35: Dimensions des sondes Simplify Sensor Probe - RH/TEMP/IAQ (en mm)

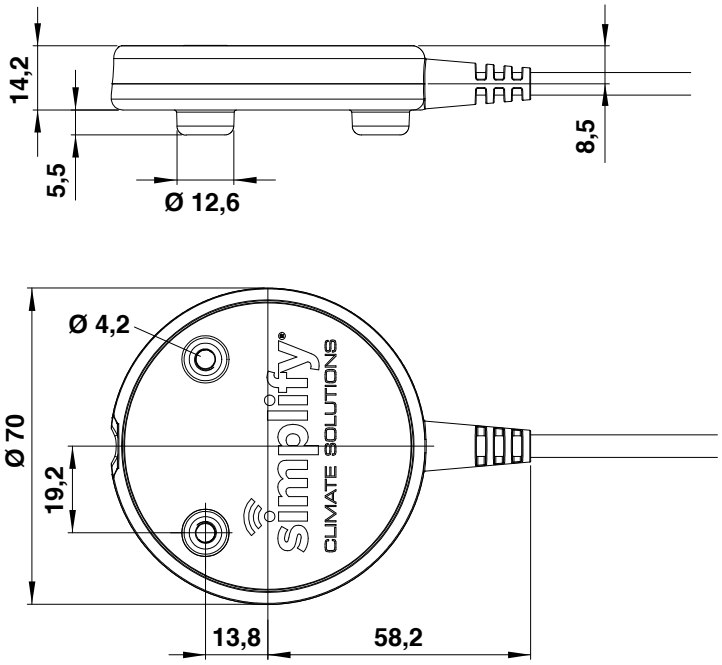

Fig. 36: Dimensions de la sonde Simplify Sensor Probe - Resistive (en mm)

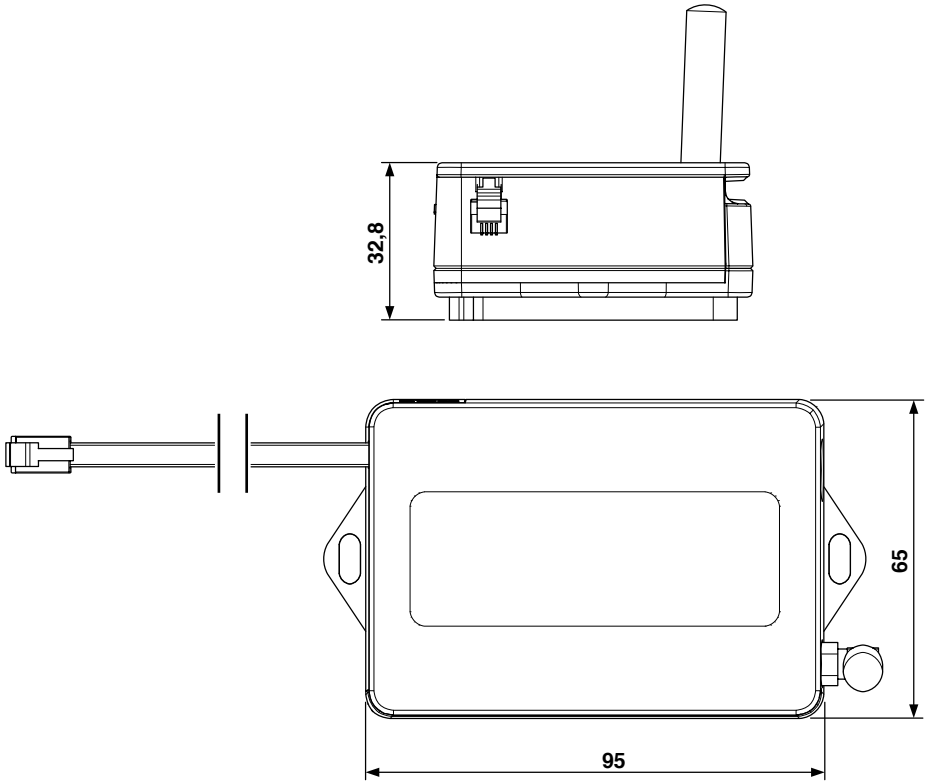

Fig. 37: Dimensions du boîtier Simplify Integration Box (en mm)

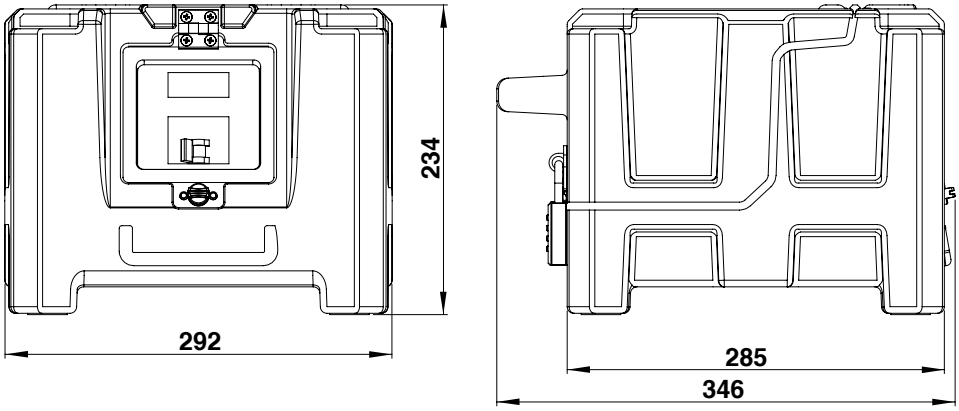

Fig. 38: Dimensions du boîtier Simplify CC 4 Box (en mm)

Déclaration de conformité (UE)

Dantherm A/S, Marienlystvej 65, DK - 7800 Skive, déclare par la présente que les appareils cités ci-après :
N° : 380000, 380010, 380003, 380005, 380011, 380006
Types : Simplify Control Unit, Simplify Sensor Box, Simplify Relay Box, Simplify Integration Box

– sont conformes aux directives suivantes :

2014/35/UE	Directive basse tension
2014/30/UE	Directive sur la compatibilité électromagnétique
2014/53/UE	Directive sur les équipements radio
2011/65/UE	Directive RoHS
1907/2006/CE	Règlement REACH

– et ont été fabriqués conformément aux normes suivantes :

EN 62368-1:2020	Équipements des technologies de l'audio/vidéo, de l'information et de la communication – Partie 1 : exigences de sécurité
EN 301 489-1 V2.1.1:2017	Norme de compatibilité électromagnétique (CEM) concernant les équipements hertziens et services radioélectriques - Partie 1
EN 301 489-3 V2.1.1:2019	Norme de compatibilité électromagnétique (CEM) concernant les équipements hertziens et services radioélectriques - Partie 3
EN 301 511 V12.5.1:2017	Système global de communication mobile (GSM / LTE)
EN 300 220-2 V3.2.1:2018	Systèmes radio à courte portée (SRD) fonctionnant dans la gamme de fréquences 25 Mhz à 1 000 Mhz - Partie 2
EN 300 220-1 V3.1.1:2017	Systèmes radio à courte portée (SRD) fonctionnant dans la gamme de fréquences 25 Mhz à 1 000 Mhz - Partie 1

Skive,
le 3 janvier 2023

Développement produit
Henrik Sick Hansen

Directeur Général
Jakob Bonde Jessen

simplify®
CLIMATE SOLUTIONS

https://support.dantherm.com

Dantherm Denmark A/S
Marienlystvej 65
7800 Skive
Denmark
danthermgroup.com

KEEP UPDATED
FOLLOW US ON:

DANTHERMGROUP